Dell OptiPlex 7070 Ultra

الإعداد والمواصفات

Identifier	GUID-5B8DE7B7-879F-45A4-88E0-732155904029
Version	13
Status	Translation Validated

الملاحظات والتنبيهات والتحذيرات

ملاحظة: تشير كلمة "ملاحظة" إلى معلومات هامة تساعدك على تحقيق أقصى استفادة من المنتج الخاص بك.

تنبيه: تشير كلمة "تنبيه" إلى احتمال حدوث تلف بالأجهزة أو فقد للبيانات وتُعلمك بكيفية تجنب المشكلة.

تحذير: تشير كلمة "تحذير" إلى احتمال حدوث تلف بالممتلكات أو وقوع إصابة شخصية أو الوفاة.

حقوق النشر © 2019 لشركة .Dell Inc أو الشركات التابعة لها. جميع الحقوق محفوظة. علامة Dell وEMC والعلامات التجارية الأخرى هي علامات تجارية لشركة .Dell Inc أو الشركات التابعة لها. والعلامات التجارية الأخرى قد تكون علامات تجارية لملاكها.

09 - 2019

مراجعة A00

جدول المحتويات

1 المناظر 4
منظر مفصَّل 4
منظر علوي 5
منظر من أسفل 5
المنظر من اليمين واليسار 6

2 إعداد OptiPlex 7070 Ultra 7
تركيب الجهاز على حامل ثابت 7
زاوية إمالة الشاشة 15
تركيب الجهاز على حامل ذي ارتفاع قابل للضبط 15
صور إمالة الحامل وتدويره حول محوره 22
تركيب الجهاز في حامل VESA قابل للإزاحة 22

3 تشغيل النظام 27
إعدادات الشاشة عبر منفذ من النوع C 27

4 تمكين التشغيل الذكي 28

5 مواصفات OptiPlex 7070 Ultra 29
المعالجات 29
مجموعة الشرائح 29
نظام التشغيل 29
الذاكرة 30
التخزين 30
المنافذ والموصلات 31
الصوت 31
الفيديو 32
الاتصالات 32
مهايئ التيار 33
الأبعاد والوزن 33
الملحقات 34
معيار Energy Star ووحدة النظام الأساسي الموثوق به (TPM) 35
بيئة جهاز الكمبيوتر 35

1

Identifier	GUID-71D81DC9-67AE-455C-9098-F700622E7D72
Version	1
Status	Translation approved

المناظر

Identifier	GUID-78C62A96-D8E7-4B08-B578-3F0C2DFCCEB5
Version	1
Status	Translation approved

منظر مفصَّل

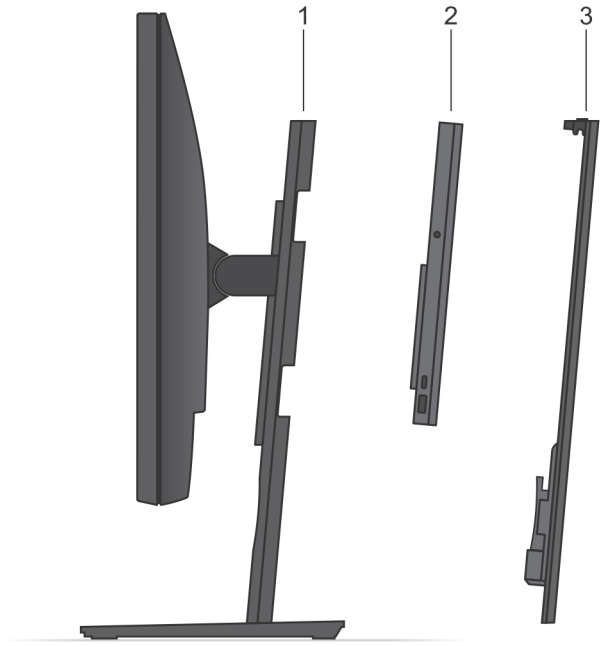

1. الحامل
2. OptiPlex 7070 Ultra
3. غطاء الحامل

Identifier	GUID-F0AE5F09-F729-4886-9391-223E2F12D748
Version	1
Status	Translation approved

منظر علوي

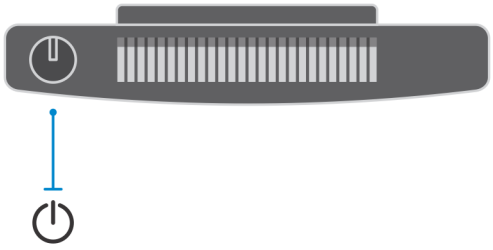

: زر التشغيل

Identifier	GUID-D8ABB01B-187A-42EE-BA26-1E8D2CCD35A4
Version	1
Status	Translation approved

منظر من أسفل

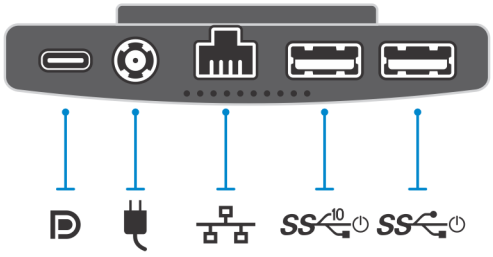

جدول 1. منظر من أسفل

وسيلة إيضاح	الوصف
	منفذ USB 3.1 من الجيل الثاني من النوع C مزود بوضع DisplayPort البديل/ميزة توفير الطاقة
	منفذ مهايئ التيار
	منفذ الشبكة RJ-45
	منفذ USB 3.1 من الجيل الثاني من النوع A مزود بميزة SmartPower
	منفذ USB 3.1 من الجيل الأول من النوع A مزود بميزة SmartPower

Identifier GUID-605F1FDC-1B88-4A9C-8635-A8A595013549
Version 1
Status Translation approved

المنظر من اليمين واليسار

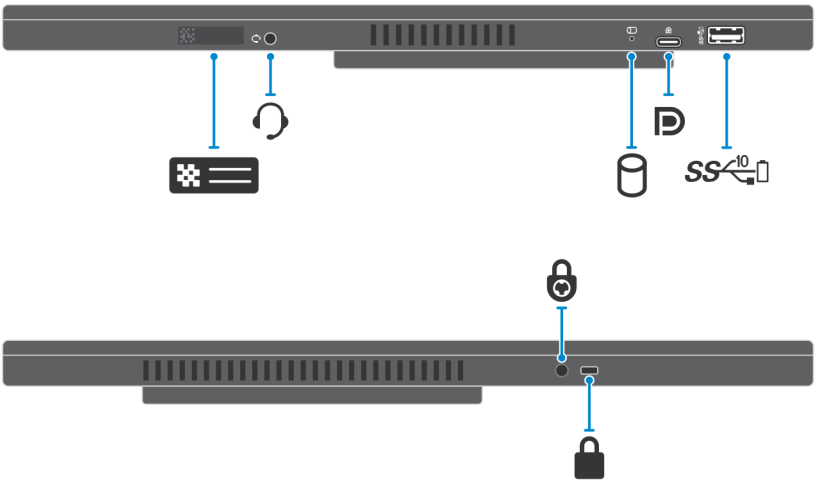

جدول 2. المنظر من اليمين واليسار

وسيلة إيضاح	الوصف
	موقع علامة الخدمة
	مقبس صوت عالمي
	مصباح LED لبيان حالة محرك الأقراص الثابتة
	منفذ USB 3.1 من الجيل الثاني من النوع C مزود بوضع DisplayPort البديل
	منفذ USB 3.1 من الجيل الثاني من النوع A مزود بميزة PowerShare
	فتحة المسمار اللولبي للأمان
	فتحة قفل الأمان

2

Identifier	GUID-C8A7CF3A-7ECC-4A9C-AD18-3DF7B0535D5B
Version	1
Status	Translation approved

إعداد OptiPlex 7070 Ultra

Identifier	GUID-FA104E84-A387-473D-9738-F52A1CD9628A
Version	2
Status	Translation approved

تركيب الجهاز على حامل ثابت

الخطوات

1. قم بمحاذاة الفتحات الموجودة في الحامل الثابت وإدخالها في اللسان الموجود في قاعدة الحامل.
2. ارفع قاعدة الحامل وقم بإمالتها.
3. أحكم ربط المسمار اللولبي لتثبيت الحامل في القاعدة.

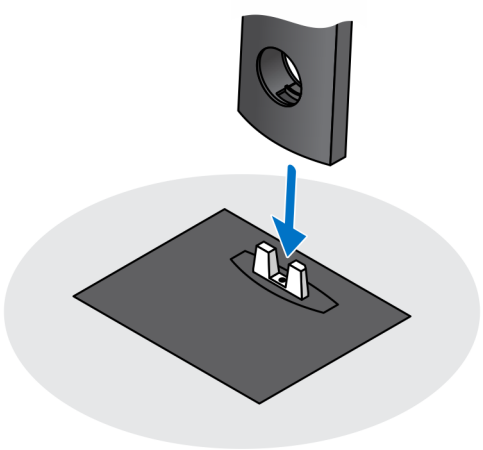

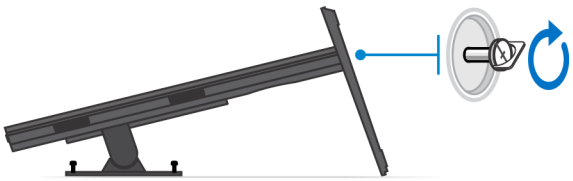

4. قم بإزاحة مزلاج التحرير الموجود على الحامل، حتى تسمع صوت طقطقة، لتحرير غطاء الحامل.
5. قم بإزاحة ورفع الغطاء لتحريره من الحامل.

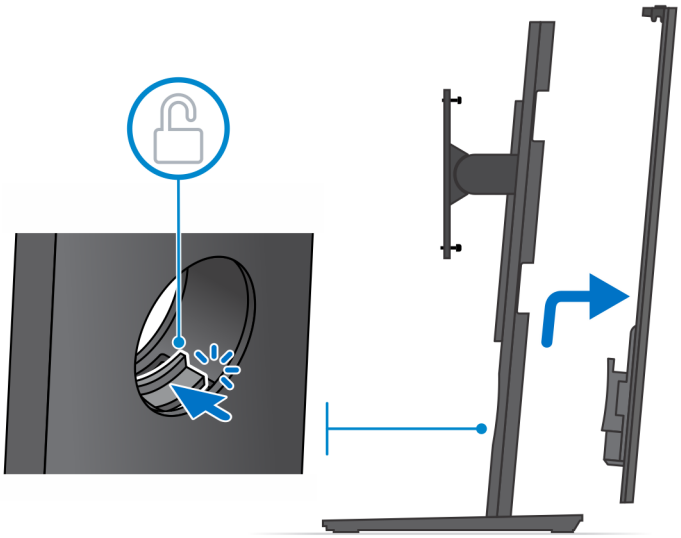

6. قم بإزالة المسمار اللولبي المثبت لدعامة تركيب الحامل في الحامل.
7. ارفع دعامة التركيب لتحرير الخطاطيف الموجودة في الدعامة من الفتحات الموجودة في الحامل.

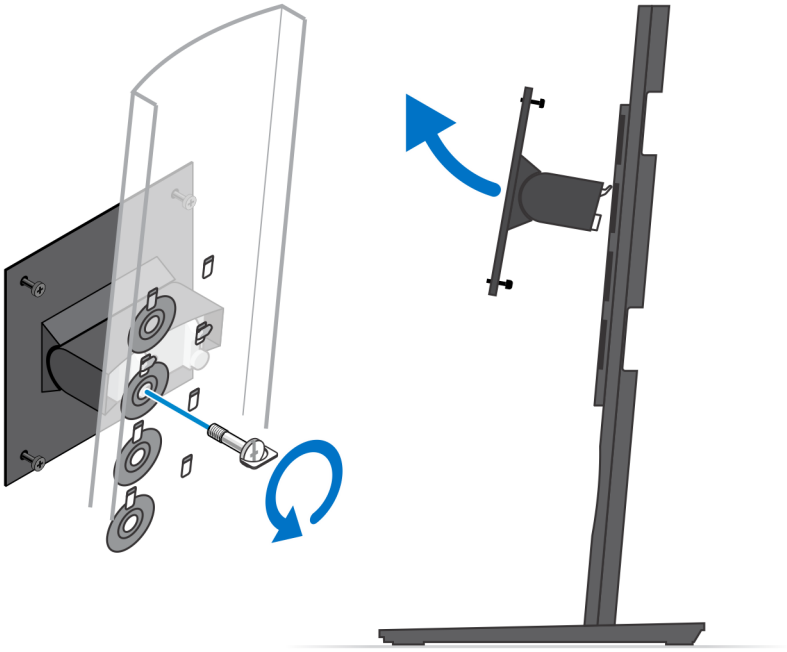

8. لتجنب أي تلف في الشاشة، تأكد من وضع الشاشة على لوح واقٍ.
9. قم بمحاذاة فتحات المسامير اللولبية الموجودة في دعامة التركيب مع فتحات المسامير اللولبية الموجودة في الشاشة.
10. أحكم ربط مسامير التثبيت اللولبية الأربعة لتثبيت دعامة التركيب في الشاشة.

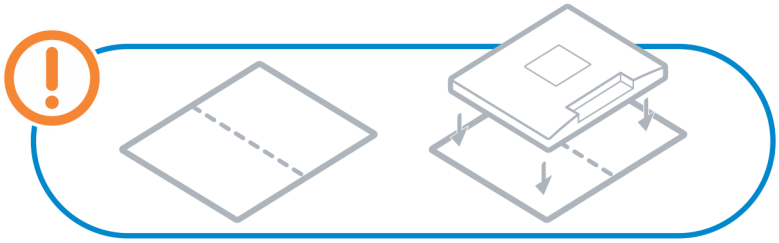

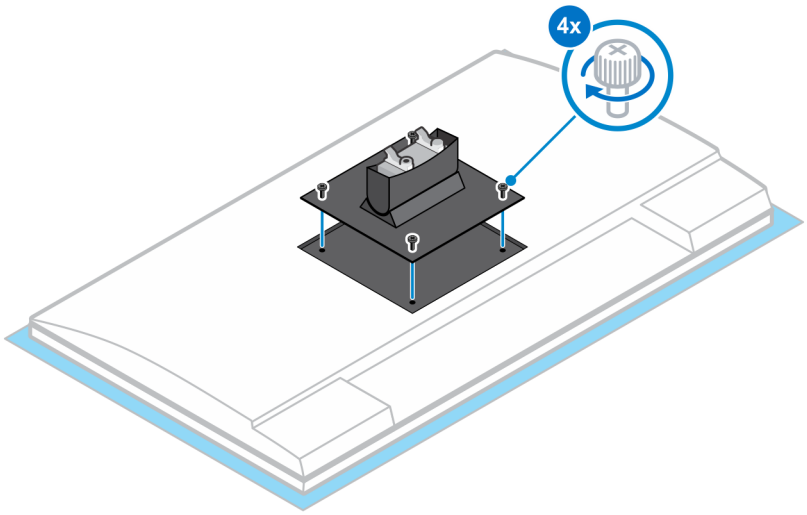

11. حدد الارتفاع وفق المكان الذي تريد تركيب الشاشة عنده وقم بمحاذاة الخطاطيف في دعامة التركيب مع الفتحات الموجودة في الحامل.
12. أعد وضع المسمار اللولبي لتثبيت الحامل الثابت في الشاشة.

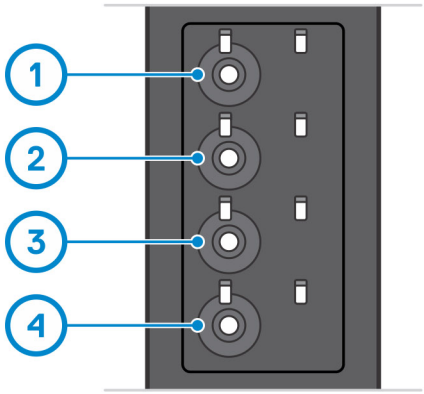

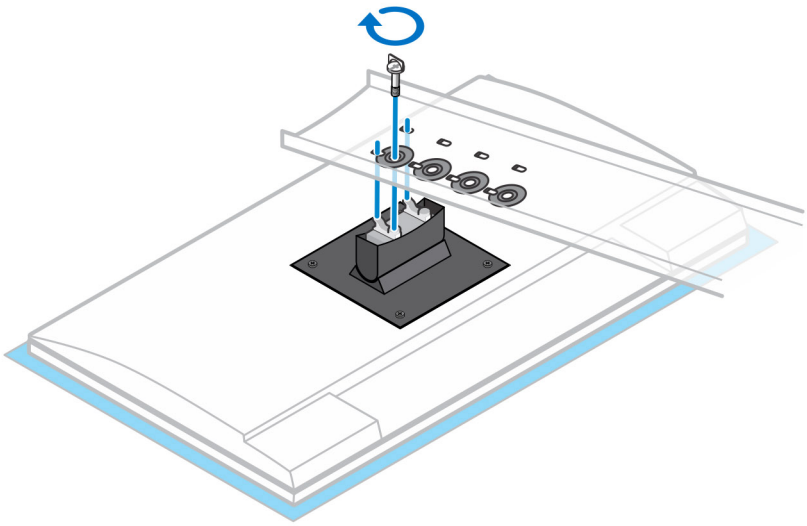

13. قم بمحاذاة فتحات التهوية الموجودة في الجهاز مع فتحات التهوية الموجودة في غطاء الحامل.
14. أنزل الجهاز داخل الحامل حتى تسمع صوت طقطقة.

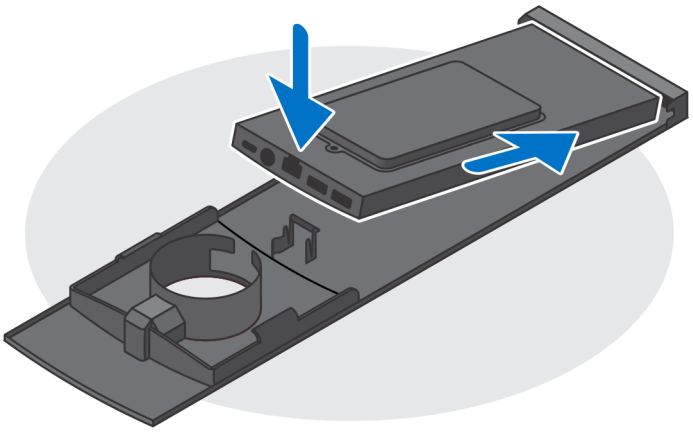

15. قم بتوصيل كابلات التيار والشبكة ولوحة المفاتيح والماوس والشاشة بالجهاز وخرج التيار.

ملاحظة: **لتجنب أي انضغاط أو انكماش للكابلات أثناء إغلاق غطاء الحامل، يوصى بتوجيه الكابلات على النحو الموضح في الصورة.**

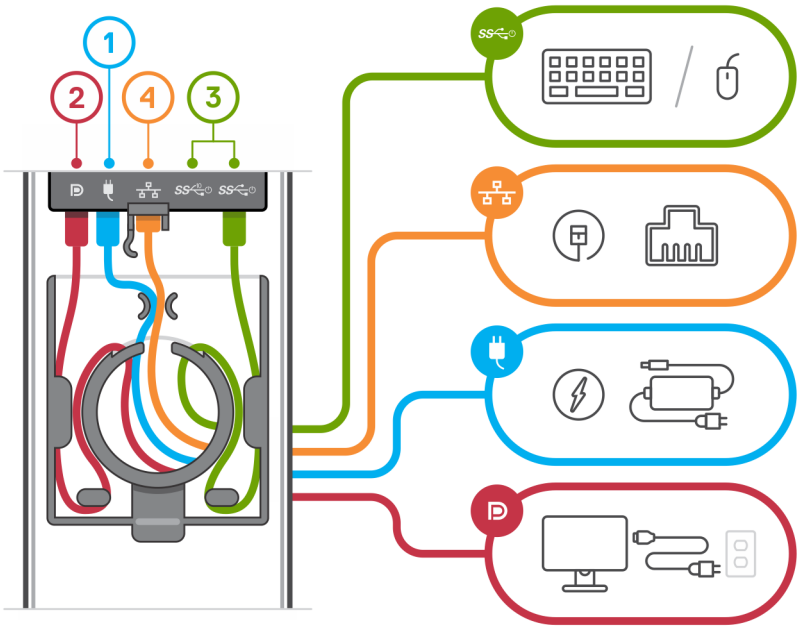

16. قم بإزاحة الغطاء الخلفي مع الجهاز إلى داخل الحامل حتى تسمع صوت طقطقة.

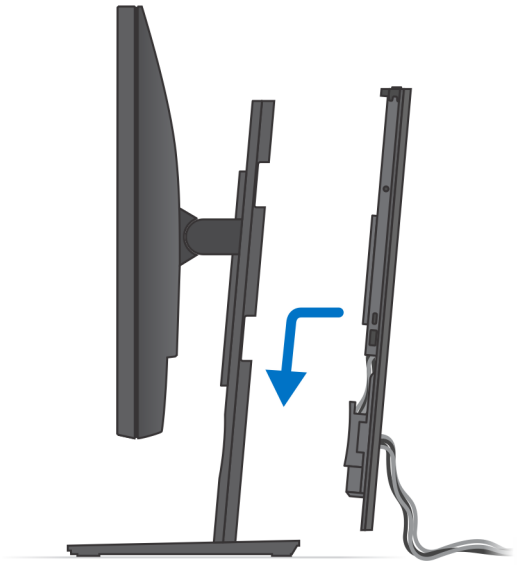

17. اقفل الجهاز وغطاء الحامل.

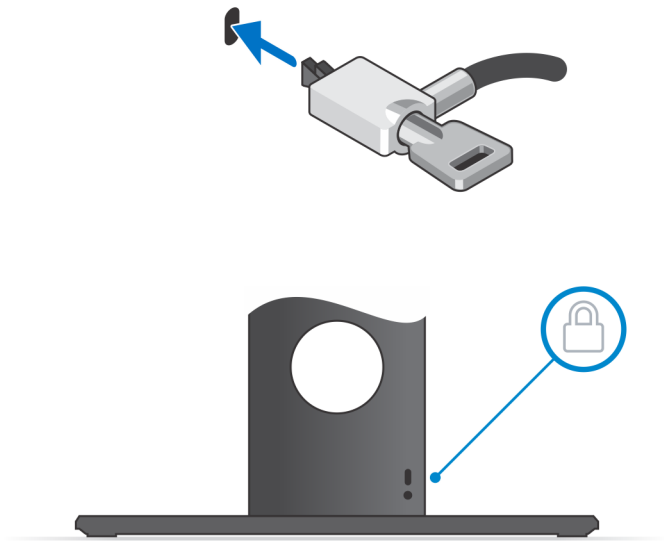

18. اضغط على زر الطاقة لتشغيل الكمبيوتر.

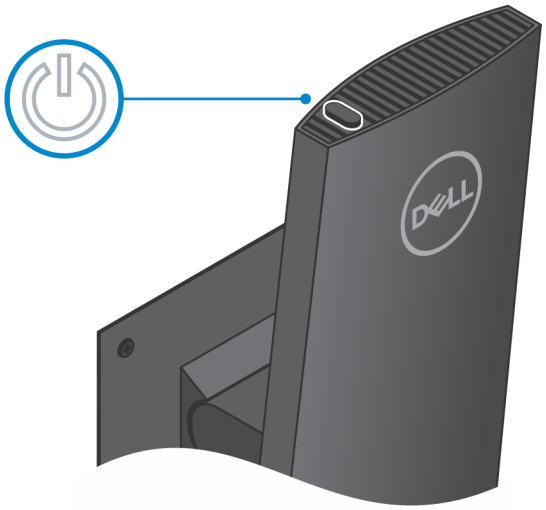

Identifier	GUID-BB7DD297-BE8E-440F-80CC-D6C3309C8F3B
Version	1
Status	Translation approved

زاوية إمالة الشاشة

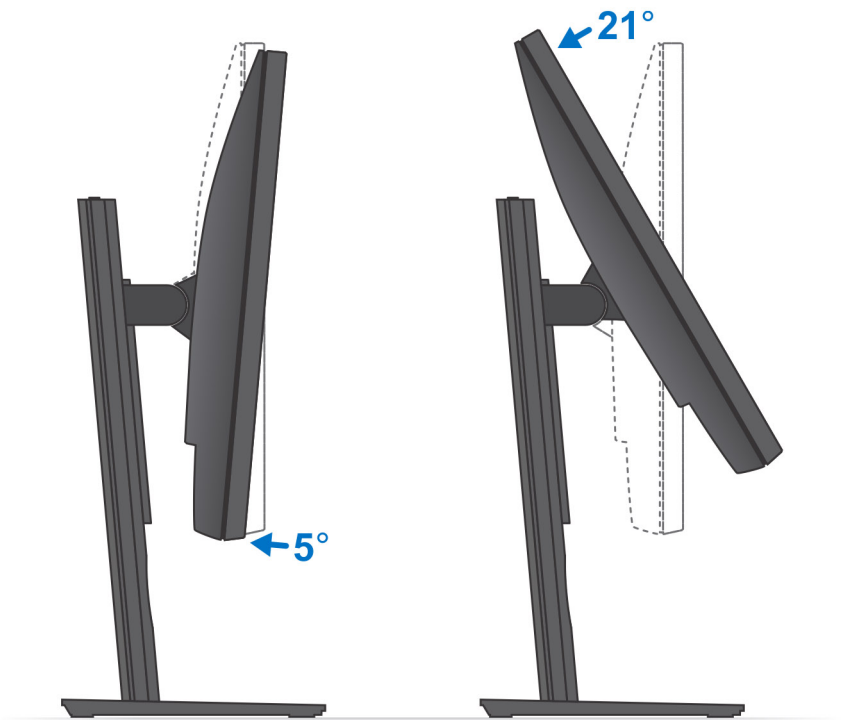

Identifier	GUID-E1BD0D25-5671-4438-9F48-B715614CAC46
Version	2
Status	Translation approved

تركيب الجهاز على حامل ذي ارتفاع قابل للضبط

الخطوات

1. قم بمحاذاة الفتحات الموجودة في الحامل ذي الارتفاع القابل للضبط وإدخالها في اللسان الموجود في قاعدة الحامل.
2. ارفع قاعدة الحامل وقم بإمالتها.
3. أحكم ربط المسمار اللولبي لتثبيت الحامل في القاعدة.

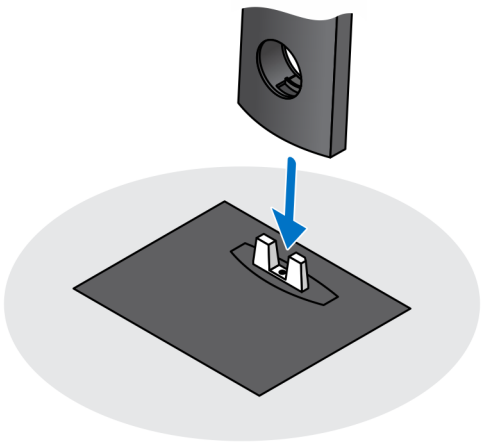

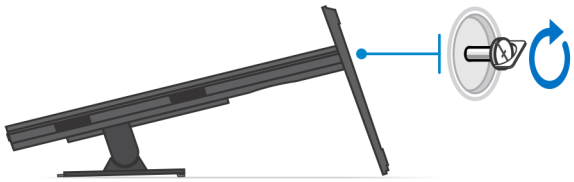

4. لتجنب أي تلف في الشاشة، تأكد من وضع الشاشة على لوح واقٍ.
5. لتركيب الحامل ذي الارتفاع القابل للضبط في الشاشة:
   a) قم بمحاذاة الخطاطيف الموجودة في دعامة التركيب وإدخالها في الفتحات الموجودة في الشاشة، حتى تسمع صوت طقطقة.

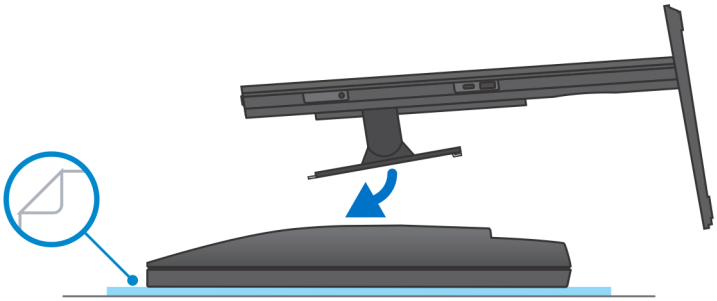

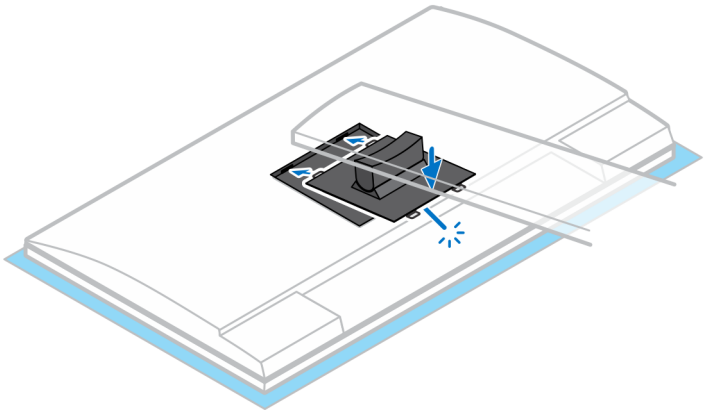

6. لتركيب QR في حامل VESA الخاص بالشاشة فئة E:
   a) قم بمحاذاة فتحات المسامير اللولبية الموجودة في QR بحامل VESA مع فتحات المسامير اللولبية الموجودة في الشاشة.
   b) قم بتركيب المباعدات المزودة بالمسامير اللولبية الأربعة لتثبيت QR بحامل VESA في الشاشة.
   c) قم بمحاذاة ألسنة QR بالحامل مع الفتحات الموجودة في QR بحامل VESA في الشاشة.
   d) أحكم ربط المسمار اللولبي المصغر لتثبيت الحامل في QR بدعامة VESA.

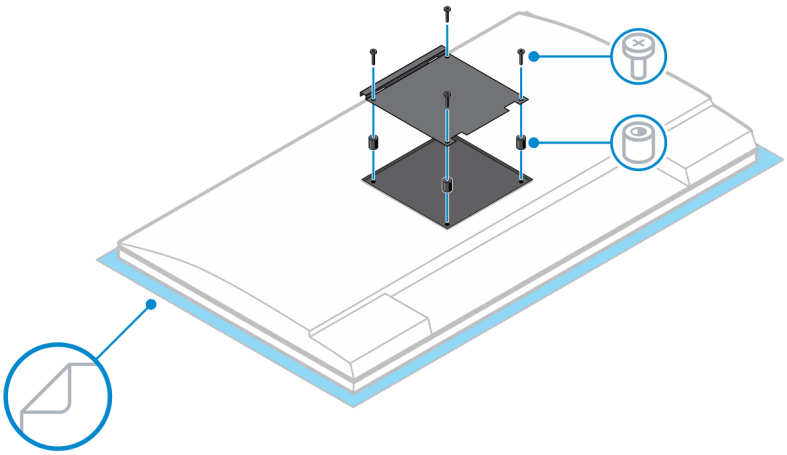

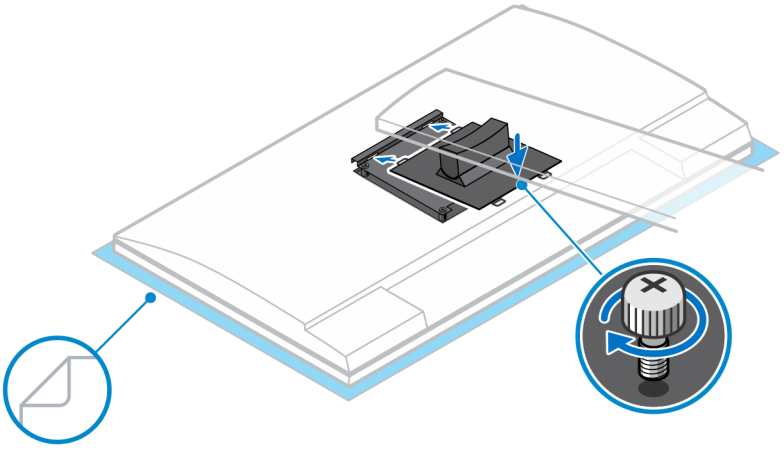

7. لتحرير غطاء الحامل، قم بإزاحة مزلاج التحرير مؤقتًا حتى تسمع صوت طقطقة.
8. قم بإزاحة ورفع الغطاء لتحريره من الحامل.
9. قم بمحاذاة فتحات التهوية الموجودة في الجهاز مع فتحات التهوية الموجودة في غطاء الحامل.
10. أنزل الجهاز داخل الحامل حتى تسمع صوت طقطقة.

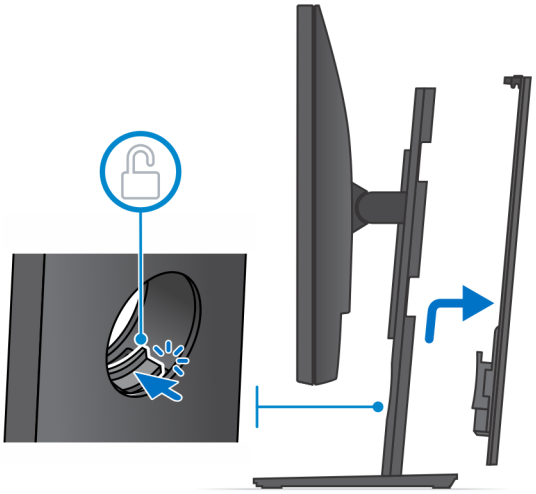

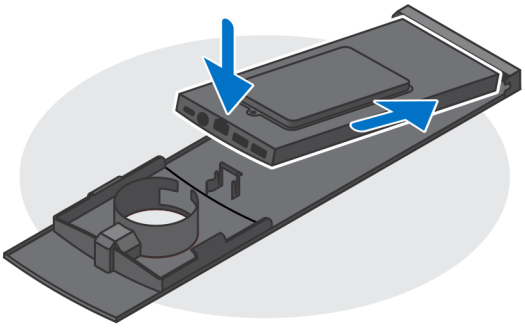

11. قم بتوصيل كابلات التيار والشبكة ولوحة المفاتيح والماوس والشاشة بالجهاز وخرج التيار.

ملاحظة: لتجنب أي انضغاط أو انكماش للكابلات أثناء إغلاق غطاء الحامل، يوصى بتوجيه الكابلات على النحو الموضح في الصورة.

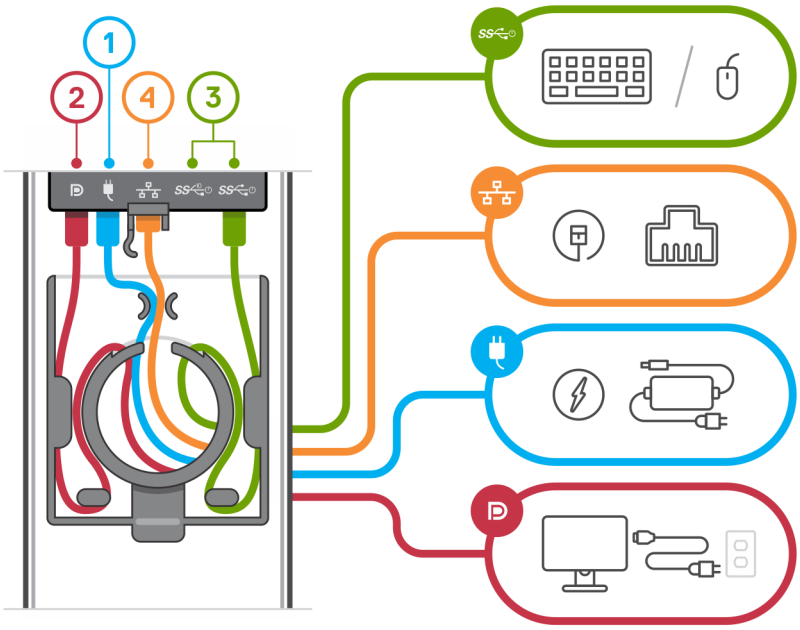

12. قم بإزاحة الغطاء الخلفي مع الجهاز إلى داخل الحامل حتى تسمع صوت طقطقة.

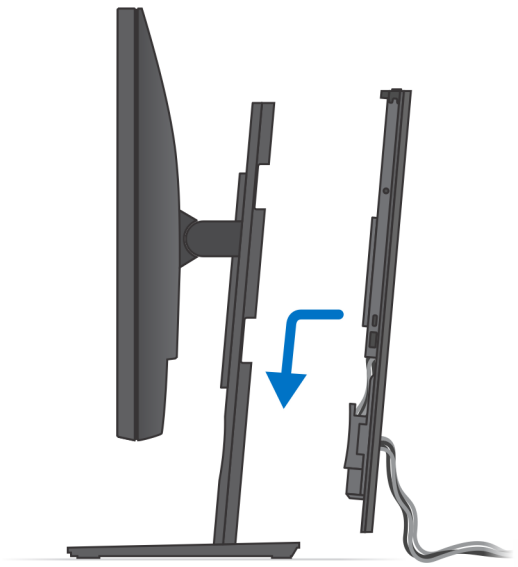

13. اقفل الجهاز وغطاء الحامل.

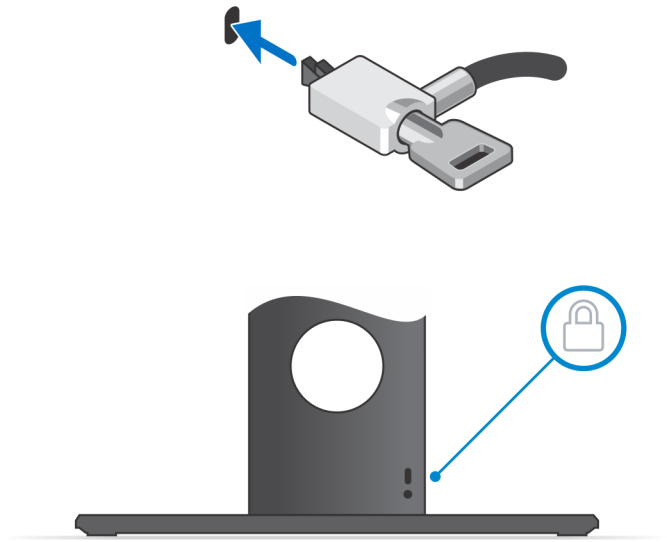

14. اضغط على زر الطاقة لتشغيل الكمبيوتر.

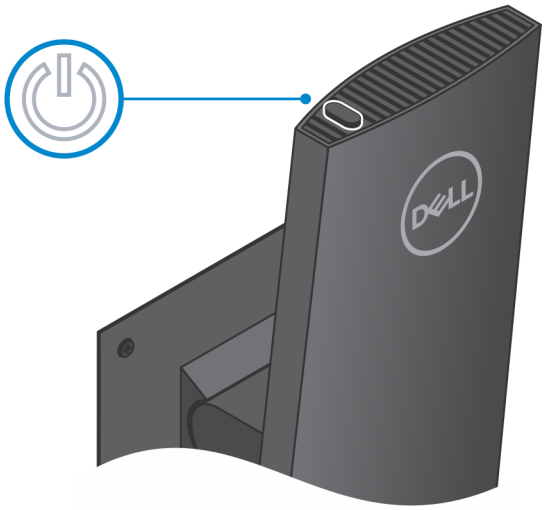

Identifier	GUID-78D49428-14DF-4A8A-9070-FBDB3A623AB0
Version	3
Status	Translation approved

صور إمالة الحامل وتدويره حول محوره

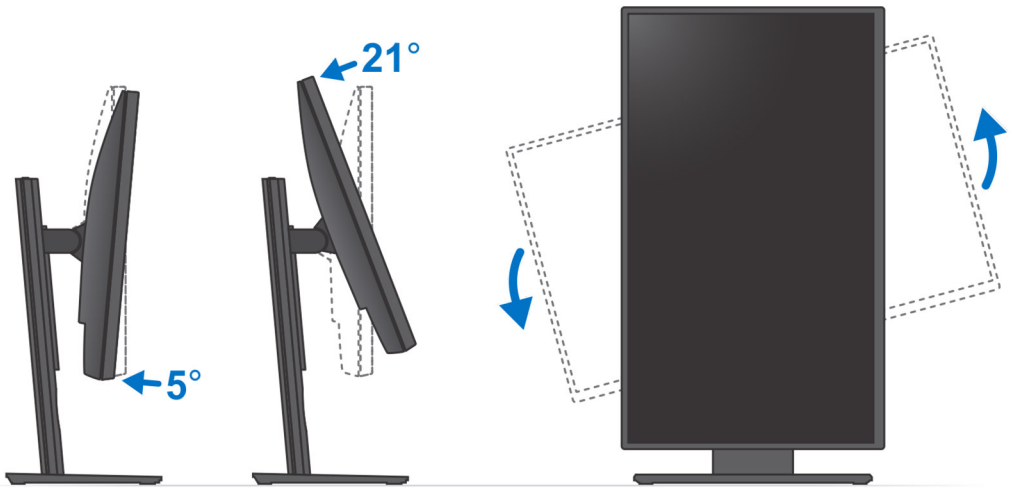

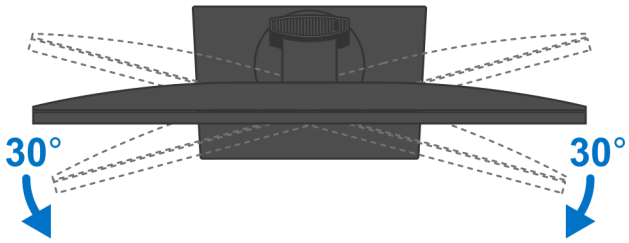

Identifier	GUID-E3110C3B-C5F8-4C45-AE0E-A5C8B53A543D
Version	1
Status	Translation approved

تركيب الجهاز في حامل VESA قابل للإزاحة

الخطوات

1. قم بمحاذاة فتحات المسامير اللولبية الموجودة في الجهاز مع فتحات المسامير اللولبية الموجودة في حامل VESA القابل للإزاحة.

2. قم بتركيب المسامير اللولبية الأربعة لتثبيت الجهاز في حامل VESA القابل للإزاحة.

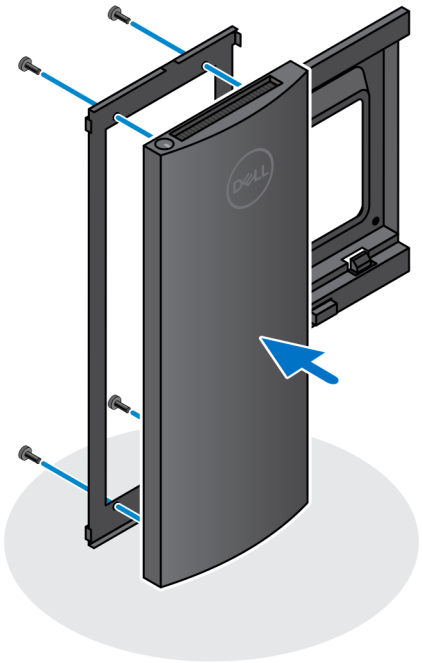

3. لتجنب أي تلف في الشاشة، تأكد من وضع الشاشة على لوح واقٍ.
4. قم بمحاذاة فتحات المسامير اللولبية الموجودة في حامل VESA القابل للإزاحة مع فتحات المسامير اللولبية الموجودة في الشاشة.
5. قم بتركيب المباعدات المزودة بالمسامير اللولبية الأربعة لتثبيت حامل VESA القابل للإزاحة في الشاشة.

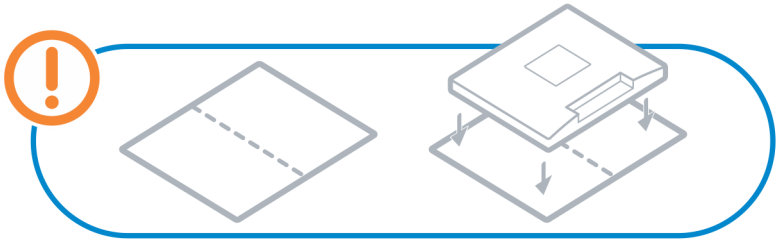

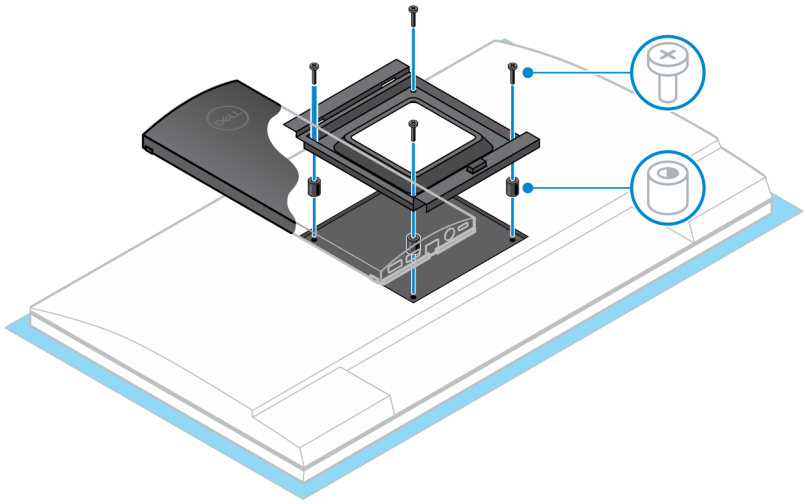

6. أدخل الخطاطيف الموجودة في دعامة تركيب حامل ذراع الشاشة بالفتحات الموجودة في حامل VESA القابل للإزاحة على الشاشة.
7. أنزل الشاشة داخل حامل ذراع الشاشة حتى تسمع صوت طقطقة.

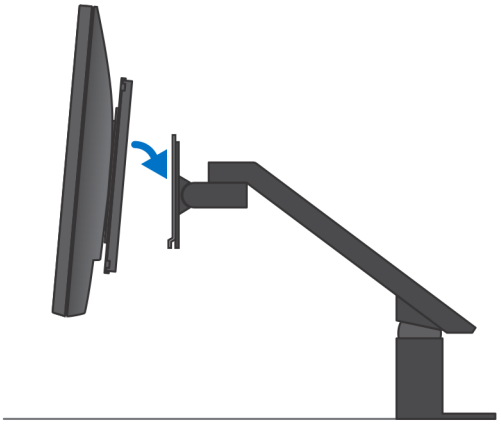

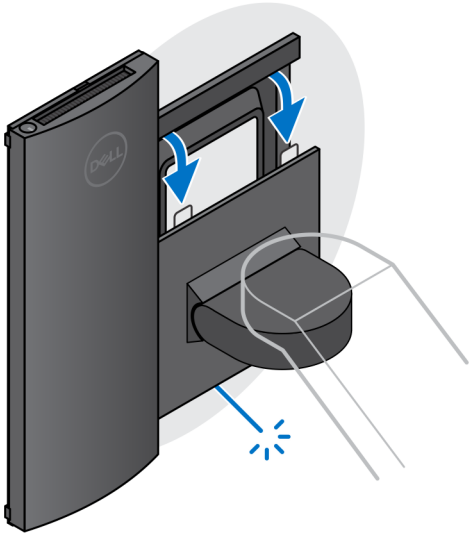

ملاحظة: لتركيب حامل VESA القابل للإزاحة في شاشة من الفئة E من Dell، قم بإزالة غطاء VESA من الجزء الخلفي للشاشة وقم بتثبيت حامل VESA القابل للإزاحة مع الجهاز في الشاشة.

ملاحظة: مع توجيه الشاشة أفقيًا، قم بتوجيه كابل قفل الأمان إلى الجانب الأيمن من الجهاز لتجنب أي تأثير على أداء **WLAN**.

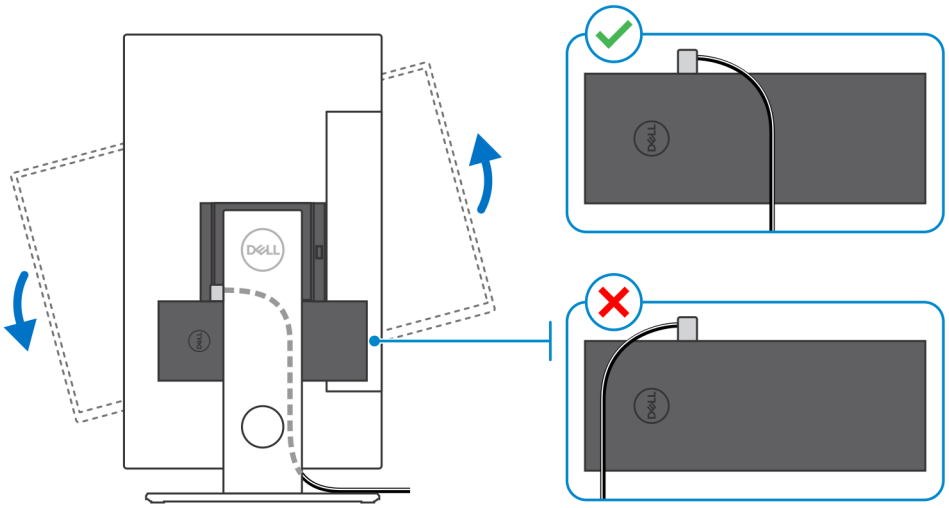

3

Identifier	GUID-53C13323-0887-44F6-979D-24E6D39C6EFF
Version	1
Status	Translation approved

تشغيل النظام

يمكن تشغيل OptiPlex 7070 Ultra باستخدام مهايئ التيار المتردد (مصدر طاقة دخل 4.5 مم) أو عبر كابل USB من النوع C موصل بالشاشة. أثناء التشغيل العادي، عند توصيل الجهاز بمصدر طاقة واحد (مصدر الطاقة الأساسي)، يؤدي توصيل مصدر طاقة ثانٍ وفصل مصدر الطاقة الرئيسي إلى إيقاف تشغيل الجهاز. ومع ذلك، في حالة عدم توصيل مصدر الطاقة الثانوي أثناء توصيل مصدر الطاقة الأساسي، يستمر تشغيل النظام بشكل طبيعي.

عند تشغيل الجهاز باستخدام كلا مصدري الطاقة - مهايئ التيار المتردد وكابل USB من النوع C، يكون مهايئ التيار المتردد هو مصدر الطاقة الرئيسي ومنفذ USB من النوع C هو مصدر الطاقة الثانوي. سيؤدي فصل مهايئ التيار المتردد إلى إيقاف تشغيل النظام. في حالة فصل مصدر الطاقة الثانوي، يستمر تشغيل النظام بشكل طبيعي.

ملاحظة: التبديل أثناء التشغيل بين مصدر مهايئ التيار المتردد ومنفذ USB من النوع C غير مدعوم.

جدول 3. تشغيل النظام

مصدر الطاقة الرئيسي	مصدر الطاقة الثانوي موصل	مصدر الطاقة مفصول	التشغيل
مهايئ التيار المتردد	منفذ خلفي من النوع C	مهايئ التيار المتردد	Shut down (إيقاف التشغيل)
مهايئ التيار المتردد	منفذ خلفي من النوع C	منفذ خلفي من النوع C	عادي
منفذ خلفي من النوع C	مهايئ التيار المتردد	مهايئ التيار المتردد	عادي
منفذ خلفي من النوع C	مهايئ التيار المتردد	منفذ خلفي من النوع C	Shut down (إيقاف التشغيل)

الموضوعات:

- إعدادات الشاشة عبر منفذ من النوع C

Identifier	GUID-00339FBB-91BB-4DDB-8002-2ED21FF947FC
Version	2
Status	Translation approved

إعدادات الشاشة عبر منفذ من النوع C

عند استخدام شاشة Dell عبر منفذ USB من النوع C لتشغيل الطراز OptiPlex 7070 Ultra، لتجنب فقدان الطاقة من الجهاز عند إيقاف تشغيل الشاشة أو تشغيلها في وضع الاستعداد، تأكد من تمكين **إعداد الشحن عبر منفذ USB من النوع C دائمًا** على الشاشة.

عند تشغيل الشاشة عبر منفذ USB من النوع C من Dell للمرة الأولى، يتم عرض **الإعداد الأولي السهل**. انقر فوق **نعم**، لتمكين خيار **الشحن عبر منفذ USB من النوع C دائمًا**.

إذا فاتك تمكين الخيار في نافذة الإعداد الأولي بسهولة، فباستطاعتك تمكين الإعداد باستخدام قائمة العرض على الشاشة المتوفرة على الشاشة. لمزيد من المعلومات حول تمكين الخيار، راجع الوثائق الواردة مع الشاشة.

ملاحظة: قد لا يكون خيار البرنامج الثابت "الشحن عبر منفذ USB من النوع C" موجودًا على كل شاشات USB من النوع C من Dell. باستطاعتك تمكين ميزة الشحن عبر منفذ USB من النوع C دائمًا بعد تحديث البرنامج الثابت فقط. قم بتنزيل البرنامج الثابت لشاشة Dell على موقع Dell.com/support.

4

Identifier	GUID-45AD3E61-F323-48D8-A619-9DFC47E0A6A7
Version	2
Status	Translation approved

تمكين التشغيل الذكي

السكون العميق في نظام الإدخال والإخراج الأساسي (BIOS) ممكَّن بشكل افتراضي. إذا كان النظام موصلاً بلوحة مفاتيح USB والسكون العميق ممكَّن في نظام BIOS، فلن يتم تشغيل النظام أو تنبيهه من الإسبات عند الضغط علي أي مفتاح في لوحة مفاتيح USB.

تمكين دعم التنبيه عبر منفذ USB:

1. اضغط علي <F12> عند ظهور شعار Dell لبدء قائمة تمهيد لمرة واحدة. انتقل إلى إعداد BIOS.
2. حدد إدارة الطاقة.
3. انتقل إلى **دعم التنبيه عبر منفذ USB**
4. قم بتشغيل **تمكين دعم التنبيه عبر منفذ USB**
5. انتقل إلى **التحكم في السكون العميق**
6. قم بتعطيل **السكون العميق**

5

Identifier	GUID-7C9F07CE-626E-44CA-BE3A-A1FB036413F9
Version	4
Status	Translation Validated

مواصفات OptiPlex 7070 Ultra

Identifier	GUID-848494B6-DF7F-4DD0-A797-BD905173AF55
Version	1
Status	Translation approved

المعالجات

جدول 4. المعالجات

المعالجات	القدرة الكهربائية بالوات	عدد المراكز	عدد خيوط المعالجة	السرعة	ذاكرة كاش	بطاقات الرسومات المدمجة
Intel Core i3/8145U من الجيل الثامن	25 وات	2	4	2.10 جيجاهرتز إلى 3.90 جيجاهرتز	4 ميجا بايت	Intel UHD Graphics 620
Intel Core i5/8265U من الجيل الثامن	25 وات	4	8	1.60 جيجاهرتز إلى 3.90 جيجاهرتز	6 جيجابايت	Intel UHD Graphics 620
Intel Core i5/8365U من الجيل الثامن	25 وات	4	8	1.60 جيجاهرتز إلى 4.10 جيجاهرتز	6 جيجابايت	Intel UHD Graphics 620
Intel Core i7/8565U من الجيل الثامن	25 وات	4	8	1.80 جيجاهرتز إلى 4.60 جيجاهرتز	8 ميجابايت	Intel UHD Graphics 620
Intel Core i7/8665U من الجيل الثامن	25 وات	4	8	1.90 جيجاهرتز إلى 4.80 جيجاهرتز	8 ميجابايت	Intel UHD Graphics 620

Identifier	GUID-9735FCAB-1A62-42BB-A7CD-04A062AEF546
Version	1
Status	Translation Validated

مجموعة الشرائح

جدول 5. مجموعة الشرائح

الوصف	القيم
مجموعة الشرائح	مدمجة مع المعالج
المعالج	Intel Core i3/i5/i7 الجيل الثامن
عرض ناقل DRAM	64 بت
فلاش EPROM	32 ميجابايت
ناقل PCIe	ما يصل إلى الجيل 3.0

Identifier	GUID-2959A596-4E1F-4C1B-9E6C-857583B2F398
Version	2
Status	Translation Validated

نظام التشغيل

- Windows 10 Home (إصدار 64 بت)

- Windows 10 Professional (إصدار 64 بت)
- نظام التشغيل Windows 10 Pro National Academic (إصدار 64 بت)
- Ubuntu 18.04 LTS

Identifier	GUID-F07064B8-2EB4-49EC-88A8-43B102E42417
Version	4
Status	Translation Validated

الذاكرة

جدول 6. مواصفات الذاكرة

الوصف	القيم
الفتحات	فتحتا SO-DIMM
النوع	قناة DDR4 ثنائية
السرعة	2400 ميجاهرتز
الحد الأقصى لسعة الذاكرة	64 جيجابايت
الحد الأدنى لسعة الذاكرة	4 جيجابايت
حجم الذاكرة لكل فتحة	4 جيجابايت و8 جيجابايت و16 جيجابايت و32 جيجابايت
التهيئات المدعومة	• 4 جيجابايت (وحدة ذاكرة واحدة سعة 4 جيجابايت) • 8 جيجابايت (1 وحدة سعة 8 جيجابايت، 2 من الوحدات سعة كل منهما 4 جيجابايت) • 16 جيجابايت (1 وحدة سعة 16 جيجابايت، 2 من الوحدات سعة كل منهما 8 جيجابايت) • 32 جيجابايت (1 وحدة سعة 32 جيجابايت، 2 من الوحدات سعة كل منهما 16 جيجابايت) • 64 جيجابايت (2 من الوحدات سعة كل منهما 32 جيجابايت)

Identifier	GUID-0ADBC39B-BF43-40EB-BFC0-6F7114D249D1
Version	1
Status	Translation approved

التخزين

يدعم الكمبيوتر لديك التهيئات التالية:

- محرك أقراص ثابتة واحد مقاس 2.5 بوصة 7 مم ومحرك أقراص مزود بذاكرة مصنوعة من مكونات صلبة واحد M.2 2230

جدول 7. مواصفات وحدة التخزين

نوع التخزين	نوع الواجهة	السعة
محرك أقراص ثابتة مقاس 2.5 بوصة، بمعدل نقل بيانات مقداره 5400 لفة في الدقيقة	SATA AHCI	ما يصل إلى 2 تيرابايت
محرك أقراص ثابتة مقاس 2.5 بوصة، بمعدل نقل بيانات مقداره 7200 لفة في الدقيقة	SATA AHCI	ما يصل إلى 1 تيرابايت
محرك أقراص ثابتة مقاس 2.5 بوصة بسرعة 7200 لفة في الدقيقة، يدعم ميزة التشفير الذاتي بمعيار FIPS وبمواصفات Opal 2.0	FIPS	ما يصل إلى 500 جيجابايت
محرك أقراص مزود بذاكرة مصنوعة من مكونات صلبة M.2 PCIe NVMe الفئة 35	من الجيل الثالث بسرعة x2 PCIe NVMe	بما يصل إلى 1 تيرابايت
محرك أقراص مزود بذاكرة مصنوعة من مكونات صلبة M.2 PCIe NVMe الفئة 35، يدعم ميزة التشفير الذاتي بمواصفات Opal 2.0	من الجيل الثالث بسرعة x4 PCIe NVMe	ما يصل إلى 256 جيجابايت

Identifier	GUID-EA44EF2C-8BCB-42D9-A97D-8541F4C7218F
Version	2
Status	Translation approved

المنافذ والموصلات

جدول 8. المنافذ والموصلات الخارجية

الوصف	القيم
خارجية:	
الشبكة	1 منفذ RJ-45، بمعدل نقل بيانات مقداره 10/100/1000 ميجابت في الثانية
USB	• 1 منفذ USB 3.1 من الجيل الثاني من النوع C مزود بوضع DisplayPort البديل (جانبي) • 1 منفذ USB 3.1 من الجيل الثاني من النوع A مزود بميزة PowerShare (جانبي) • 1 منفذ USB 3.1 من الجيل الثاني من النوع C مزود بوضع DisplayPort البديل/ ميزة توفير الطاقة (خلفي) • 1 منفذ USB 3.1 من الجيل الأول من النوع A مزود بميزة التشغيل الذكي (خلفي) • 1 منفذ USB 3.1 من الجيل الثاني من النوع A مزود بميزة التشغيل الذكي (خلفي)
الصوت	مقبس صوت عالمي
الفيديو	موصل DisplayPort عبر منفذ USB من النوع C
منفذ مهايئ التيار	دخل تيار مستمر مقاس 4.50 ملم × 2.90 ملم
الأمان	• 1 فتحة قفل Kensington • 1 فتحة مسمار أمان لتثبيت الغطاء

جدول 9. المنافذ والموصلات الداخلية

الوصف	القيم
داخلية:	
M.2	• 1 فتحة M.2 لبطاقة WiFi وBluetooth من النوع M.2 2230 • 1 فتحة M.2 لمحرك أقراص مزود بذاكرة مصنوعة من مكونات صلبة M.2 2230 PCIe ملاحظة: **لمعرفة المزيد حول ميزات الأنواع المختلفة لبطاقات M.2، راجع مقالة قاعدة المعارف SLN301626.**
SATA	1 موصل SATA 3.0 FFC لمحرك الأقراص الثابتة

Identifier	GUID-23259C67-C950-4E99-AEC0-B44FA6606BF5
Version	1
Status	Translation approved

الصوت

جدول 10. مواصفات الصوت

الوصف	القيم
وحدة التحكم	صوت Realtek ALC3204-CG عالي الوضوح ذو 4 قنوات
تحويل الاستيريو	معتمد
الوصلة الداخلية	واجهة صوت عالي الوضوح
الوصلة الخارجية	مقبس صوت عالمي

الوصف	القيم
مكبرات الصوت	لا ينطبق

Identifier	GUID-47C1B4BC-88C7-4E6A-A6F9-E6D446D63EC2
Version	1
Status	Translation Validated

الفيديو

جدول 11. مواصفات بطاقات الرسومات المدمجة

بطاقات الرسومات المدمجة

وحدة التحكم	دعم الشاشة الخارجية	حجم الذاكرة	المعالج
Intel UHD Graphics 620	• ما يصل إلى ثلاث شاشات مدعومة عبر تقنية البث المتعدد عبر منفذ (DisplayPort MST) • يدعم موصلي DisplayPort 1.2 عبر منفذ USB 3.1 من النوع C	ذاكرة النظام المشتركة	Intel Core i3/i5/i7 الجيل الثامن

Identifier	GUID-CE7D9F99-1B53-42AA-9C1C-2AE4546AE99B
Version	2
Status	Translation Validated

الاتصالات

شبكة إيثرنت

جدول 12. مواصفات شبكة إيثرنت

الوصف	القيم
رقم الموديل	اتصال بشبكة إيثرنت Intel i219V (لا يدعم تقنية vPro) أو Intel i219LM (يدعم تقنية vPro)
معدل نقل البيانات	10/100/1000 ميجابت في الثانية

الوحدة اللاسلكية

جدول 13. مواصفات الوحدة اللاسلكية

الوصف		القيم
رقم الموديل	Qualcomm QCA61x4A	Intel Wi-Fi 6 AX200
معدل نقل البيانات	معدل يصل إلى 867 ميجابت في الثانية	ما يصل إلى 2.4 جيجابت في الثانية
نطاقات التردد المدعومة	2.4 جيجاهرتز، و5 جيجاهرتز	2.4 جيجاهرتز، و5 جيجاهرتز
معايير الاتصال اللاسلكي	• Wi-Fi 802.11 a/b/g • (Wi-Fi 4 (WiFi 802.11n • (Wi-Fi 5 (WiFi 802.11ac	• Wi-Fi 802.11 a/b/g • (Wi-Fi 4 (Wi-Fi 802.11n • (Wi-Fi 5 (Wi-Fi 802.11ac • (Wi-Fi 6 (Wi-Fi 802.11ax
التشفير	• WEP إصدار 64 بت/128 بت • AES-CCMP • TKIP	• WEP إصدار 64 بت/128 بت • AES-CCMP • TKIP
Bluetooth	Bluetooth 4.2	Bluetooth 5.0

Identifier	GUID-0AC35263-1CCC-4D6B-B667-55BF6F3AA185
Version	1
Status	Translation Validated

مهايئ التيار

جدول 14. مواصفات مهايئ التيار

الوصف	القيم
النوع	65 وات
القطر (الموصل)	4.50 مم x 2.90 مم
جهد الإدخال	100 فولت تيار مستمر - 240 فولت تيار مستمر
تردد الإدخال	50 هرتز – 60- هرتز
تيار الإدخال (الحد الأقصى)	1.60 أمبير
تيار الإخراج (مستمر)	3.34 أمبير
جهد الإخراج المقدر	19.50 فولت تيار مستمر
نطاق درجة الحرارة:	
عند التشغيل	من 0 إلى 40 درجة مئوية (من 32 إلى 104 درجة فهرنهايت)
التخزين	من - 40 درجة مئوية إلى 70 درجة مئوية (من - 40 درجة فهرنهايت إلى 158 درجة فهرنهايت)

Identifier	GUID-7DF32F47-45CF-4A08-AD99-B01EEC4F3CE6
Version	3
Status	Translation Validated

الأبعاد والوزن

جدول 15. الأبعاد والوزن

الوصف	القيم
الارتفاع:	
الناحية الأمامية	19.70 مم (0.78 بوصة)
الخلف	• بدون محرك أقراص ثابتة: 19.70 مم (0.78 بوصة) • مع محرك الأقراص الثابتة: 27.74 مم (1.09 بوصة)
العرض	96.10 مم (3.78 بوصات)
العمق	256.20 مم (10.09 بوصات)
الوزن (الحد الأقصى)	الحد الأقصى 0.65 كجم (1.43 رطل) **ملاحظة: يختلف وزن جهاز الكمبيوتر لديك حسب المواصفات المطلوبة والتنوع في عملية التصنيع.**

Identifier	GUID-F798BFC6-D1CF-4EA9-B3B4-1BEC4815C000
Version	1
Status	Translation approved

الملحقات

جدول 16. الملحقات

الملحقات	
قوائم وحوامل	قائم ثابت للطراز OptiPlex Ultra
	قائم قابل لضبط الارتفاع للطراز OptiPlex Ultra
	حامل VESA قابل للإزاحة للطراز OptiPlex Ultra
الكابلات	كابل توصيل من منفذ USB من النوع C إلى منفذ USB من النوع C للطراز OptiPlex Ultra، بطول 0.6 متر
	كابل توصيل من منفذ USB من النوع A إلى منفذ USB من النوع B 3.0 للطراز OptiPlex Ultra، بطول 0.6 متر
	كابل توصيل من منفذ USB من النوع C إلى منفذ DisplayPort للطراز OptiPlex Ultra، بطول 0.6 متر
	كابل توصيل من منفذ USB من النوع C إلى منفذ DisplayPort للطراز OptiPlex Ultra، بطول 1.0 متر
	كابل توصيل من منفذ USB من النوع C إلى منفذ HDMI للطراز OptiPlex Ultra، بطول 1.0 متر
	كابل توصيل من منفذ USB من النوع C إلى منفذ DVI للطراز OptiPlex Ultra، بطول 1.0 متر
	كابل توصيل من منفذ USB من النوع C إلى منفذ VGA للطراز OptiPlex Ultra، بطول 1.0 متر
لوحات المفاتيح وأجهزة الماوس	لوحة مفاتيح تدعم الوسائط المتعددة طراز KB216 من Dell
	لوحة مفاتيح ببطاقة ذكية طراز KB813 من Dell
	مجموعة لوحة مفاتيح وماوس لاسلكية طراز KM636 من Dell
	مجموعة لوحة مفاتيح وماوس لاسلكية مميزة طراز KM717 من Dell
	لوحة مفاتيح سلكية تدعم الوسائط المتعددة طراز KB522 من Dell
	ماوس سلكي طراز MS116 من Dell
	ماوس USB ذو 6 أزرار يدعم التمرير ويعمل بالليزر باللون الفضي والأسود من Dell
	ماوس سلكي مزود بقارئ بصمات أصابع طراز MS819 من Dell
	ماوس لاسلكي طراز WM326 من Dell
	ماوس لاسلكي طراز WM527 من Dell
الشاشات	مؤهل بشاشات Professional وUltraSharp والفئة E من Dell
الصوت	مكبرات صوت خارجية وسماعات رأس استريو احترافية من Dell
الأقفال	مجموعة قفل مكتبية وطرفية Kensington
	قفل كمبيوتر محمول مزودة بمفتاح Kensington MicroSaver 2.0
	قفل كمبيوتر محمول Kensington MicroSaver Twin
محرك أقراص ضوئي خارجي	محرك أقراص DVD/RW قليل السُمك عبر منفذ USB طراز DW316 من USB

Identifier	GUID-C29B2CEA-DC54-4022-84A8-652D477E5E89
Version	2
Status	Translation approved

معيار Energy Star ووحدة النظام الأساسي الموثوق به (TPM)

جدول 17. معيار Energy Star ووحدة TPM

الميزات	المواصفات
معيار Energy Star	متوافق مع معيار Energy Star 7
TPM	• الوحدة النمطية للنظام الأساسي الموثوق به للأجهزة (تمكين الوحدة النمطية للنظام الأساسي الموثوق به (TPM) المنفصلة) • الوحدة النمطية للنظام الأساسي الموثوق به للأجهزة فقط (تعطيل الوحدة النمطية للنظام الأساسي الموثوق به (TPM) المنفصلة)
المعايير البيئية والهندسية والتنظيمية	المعايير البيئية (العلامات البيئية): معيار ENERGY STAR، مسجل وفقًا لأداة التقييم البيئي للمنتجات الإلكترونية (EPEAT)، معتمد بشهادة TCO، مطابق لمواصفات معمل CEL، يتبع معايير نفايات الأجهزة الكهربية والإلكترونية (WEEE)، قانون الطاقة الياباني، معيار E-standby بكوريا الجنوبية، العلامة البيئية بكوريا الجنوبية، مطابق لتوجيه تقييد استخدام مواد خطرة معينة (RoHS) الصادر من الاتحاد الأوروبي، توجيه تقييد استخدام مواد خطرة معينة (RoHS) بالصين. يرجى الرجوع إلى الممثل المحلي الذي تتعامل معه أو موقع www.dell.com لمعرفة أي تفاصيل محددة.

Identifier	GUID-529C89FC-6EBD-43BB-AD12-CF726343EB83
Version	5
Status	Translation Validated

بيئة جهاز الكمبيوتر

مستوى المواد الملوثة المحمولة جوًا: G1 كما يحدده معيار ISA-S71.04-1985

جدول 18. بيئة جهاز الكمبيوتر

الوصف	عند التشغيل	التخزين
معدل درجة الحرارة	0 درجة مئوية إلى 35 درجة مئوية (32 درجة فهرنهايت إلى 95 درجة فهرنهايت)	من – 40 درجة مئوية إلى 65 درجة مئوية (من – 40 درجة فهرنهايت إلى 149 درجة فهرنهايت)
الرطوبة النسبية (الحد الأقصى)	من 10% إلى 90% (بلا تكاثف)	من 0% إلى 95% (بلا تكاثف)
الاهتزاز (الحد الأقصى)*	0.66 متوسط الجزر التربيعي للتسارع	1.30 متوسط الجزر التربيعي للتسارع
الصدمات (الحد الأقصى)	110 G† (وحدة تسارع جاذبية)	160 G (وحدة تسارع جاذبية)†
الارتفاع (الحد الأقصى)	من - 15.2 م إلى 3048 م (من - 4.64 أقدام إلى 10000 قدم)	من - 15.2 م إلى 10668 م (من 4.64 أقدام إلى 35065.61 قدم)

* تم القياس باستخدام طيف من الاهتزاز العشوائي والذي يحاكي بيئة المستخدم.

† تم القياس باستخدام نبضة نصف جيبية مقدارها 2 مللي ثانية عندما يكون محرك الأقراص الثابتة قيد الاستخدام.