Inspiron 22 3263

Manuale di servizio

Modello normativo: W17B
Tipo normativo: W17B002

Messaggi di N.B., Attenzione e Avvertenza

N.B.: un messaggio N.B. (Nota Bene) indica informazioni importanti che contribuiscono a migliorare l'utilizzo del prodotto.

ATTENZIONE: un messaggio di ATTENZIONE evidenzia la possibilità che si verifichi un danno all'hardware o una perdita di dati ed indica come evitare il problema.

AVVERTENZA: un messaggio di AVVERTENZA evidenzia un potenziale rischio di danni alla proprietà, lesioni personali o morte.

Copyright © 2017 Dell Inc. o delle sue sussidiarie. Tutti i diritti riservati. Dell, EMC e gli altri marchi sono marchi commerciali di Dell Inc. o delle sue sussidiarie. Gli altri marchi possono essere marchi dei rispettivi proprietari.

2017 - 07

Rev. A02

Sommario

1 Prima di intervenire sui componenti interni del computer 9
Operazioni preliminari 9
Istruzioni di sicurezza 9
Strumenti consigliati 10
Elenco viti 10

2 Dopo aver effettuato interventi sui componenti interni del computer 12

3 Panoramica tecnica 13
Vista interna del computer 13
Componenti della scheda di sistema 14

4 Rimozione del piedistallo 15
Piedistallo a cavalletto 15
Piedistallo a colonna 16
Procedura per rimuovere il supporto di montaggio dalla base del piedistallo 17

5 Ricollocamento del piedistallo 19
Piedistallo a cavalletto 19
Piedistallo a colonna 19
Procedura per ricollocare il supporto di montaggio alla base del piedistallo 19

6 Rimozione del coperchio posteriore 20
Prerequisiti 20
Procedura 20

7 Ricollocamento del coperchio posteriore 21
Procedura 21
Post-requisiti 21

8 Ricollocamento dell'unità ottica 22
Prerequisiti 22
Procedura 22

9 Rimozione dell’unità ottica 24
Procedura 24
Postrequisiti 24

10 Rimozione del disco rigido 25
Prerequisiti 25
Procedura 25

11 Ricollocamento del disco rigido 27

Procedura.....27
Postrequisiti.....27

12 Rimozione della protezione della scheda di sistema.....28
Prerequisiti.....28
Procedura.....28

13 Ricollocamento della protezione della scheda di sistema.....29
Procedura.....29
Postrequisiti.....29

14 Rimozione del modulo di memoria.....30
Prerequisiti.....30
Procedura.....30

15 Ricollocamento del modulo di memoria.....32
Procedura.....32
Postrequisiti.....33

16 Rimozione della scheda per reti senza fili.....34
Prerequisiti.....34
Procedura.....34

17 Ricollocamento della scheda per reti senza fili.....36
Procedura.....36
Postrequisiti.....37

18 Rimozione della scheda dei pulsanti di controllo.....38
Prerequisiti.....38
Procedura.....38

19 Ricollocamento della scheda di controllo dei pulsanti.....40
Procedura.....40
Postrequisiti.....40

20 Rimozione del microfono.....41
Prerequisiti.....41
Procedura.....41

21 Ricollocamento del microfono.....42
Procedura.....42
Postrequisiti.....42

22 Rimozione della fotocamera.....43
Prerequisiti.....43
Procedura.....43

23 Ricollocamento della fotocamera.....46

Procedura....46
Postrequisiti....46

24 Rimozione della batteria pulsante....47
Prerequisiti....47
Procedura....47

25 Ricollocamento della batteria pulsante....48
Procedura....48
Postrequisiti....48

26 Rimozione della ventola....49
Prerequisiti....49
Procedura....49

27 Ricollocamento della ventola....50
Procedura....50
Postrequisiti....50

28 Rimozione del dissipatore di calore....51
Prerequisiti....51
Procedura....51

29 Ricollocamento del dissipatore di calore....53
Procedura....53
Postrequisiti....53

30 Rimozione degli altoparlanti....54
Prerequisiti....54
Procedura....54

31 Ricollocamento degli altoparlanti....56
Procedura....56
Postrequisiti....56

32 Rimozione della scheda di sistema....57
Prerequisiti....57
Procedura....57

33 Ricollocamento della scheda di sistema....60
Procedura....60
Postrequisiti....60

34 Rimozione del gruppo dello schermo....61
Prerequisiti....61
Procedura....61

35 Ricollocamento del gruppo dello schermo....64

Procedura....64
Post-requisiti....64

36 Rimozione del cavo dello schermo....65
Prerequisiti....65
Procedura....65

37 Ricollocamento del cavo dello schermo....67
Procedura....67
Post-requisiti....67

38 Rimuovere il piedino in gomma....68
Prerequisiti....68
Procedura....68

39 Ricollocamento del piedino in gomma....70
Procedura....70
Post-requisiti....70

40 Programma di installazione del BIOS....71
Panoramica sul BIOS....71
Inserimento del programma di installazione del BIOS....71
Cancellazione delle password dimenticate....71
Prerequisiti....71
Procedura....71
Postrequisiti....72
Cancellazione delle impostazioni CMOS....72
Prerequisiti....72
Procedura....72
Postrequisiti....73

41 Aggiornamento del BIOS....74

42 Tecnologia e componenti....75
Audio....75
Download del driver audio....75
Identificazione del controller audio....75
Modifica delle impostazioni audio....76
Fotocamera....76
Identificazione della webcam in Gestione dispositivi....76
Avviare l'applicazione della fotocamera....76
Come ottenere Dell Webcam Central....77
Schermo....77
Regolazione della luminosità....77
Modifica della risoluzione dello schermo....77
Pulizia dello schermo....78
HDMI....78
Scheda grafica....78
Download del driver grafico....78

Identificazione della scheda video....78
Modifica dello schermo e del Panello di controllo grafico....78
Intel WiDi....79
Download dell'applicazione WiDi....79
Impostazione dello schermo senza fili....80
USB....80
Download del driver USB 3.0....80
Attivazione o disattivazione dell'USB nel programma di installazione del BIOS....81
Risoluzione dei problemi di avvio causati da emulazione USB....81
Connessione di rete senza fili....81
Attivare o disattivare la connessione di rete senza fili....81
Download del driver Wi-Fi....81
Configurazione del Wi-Fi....82
Bluetooth....82
Attivazione/disattivazione Bluetooth....82
Associazione con dispositivi abilitati al Bluetooth....82
Rimozione del dispositivo Bluetooth....83
Trasferimento di file tra i dispositivi tramite Bluetooth....83
Disco rigido....84
Identificazione del disco rigido....84
Identificazione del disco rigido nel programma di installazione del BIOS....84
Lettore di schede multimediali....84
Scaricare il driver del lettore di schede multimediali....84
Sfogliare una scheda multimediale....85
Adattatore di alimentazione....85
Chipset....85
Download del driver del chipset....85
Identificazione del chipset....85
Memoria....86
Controllo della memoria di sistema in Windows....86
Verifica della memoria di sistema nel programma di installazione del BIOS....86
Esecuzione di test di memoria con l'utilizzo di ePSA....86
Processori....87
Verifica dell'utilizzo del processore in Gestione attività....87
Identificazione dei processori in Windows....87
Sistema operativo....87
Posizione del Numero di servizio....87
Driver del dispositivo....88
DPTF (Piattaforma dinamica e struttura termica) Intel....88
Utilità di installazione del software per chipset di Intel....88
Scheda grafica....88
Driver seriale I/O Intel....89
Interfaccia Intel TXE (Trusted Execution Engine)....89
Driver del pulsante virtuale Intel....90
Driver Rete senza fili e Bluetooth Intel Wireless 3165....91
Panoramica sul BIOS....91
Accesso al programma di installazione del BIOS....91
Menu di avvio....92
Miglioramenti al menu di avvio....92
Tempistica delle sequenze di tasti....92

43 Indicatori di diagnostica di sistema.....93

44 Come ottenere assistenza e contattare Dell..... 94

1

Prima di intervenire sui componenti interni del computer

N.B.: Le immagini contenute in questo documento possono differire a seconda della configurazione ordinata.

Argomenti:

- Operazioni preliminari
- Istruzioni di sicurezza
- Strumenti consigliati
- Elenco viti

Operazioni preliminari

1. Salvare e chiudere tutti i file aperti e uscire da tutte le applicazioni in esecuzione.
2. Arrestare il computer.

   Le istruzioni per l'arresto variano a seconda del sistema operativo installato sul computer.

   - Windows 10: fare clic su **Start** > ⏻ **Alimentazione** > **Arresta il sistema**.
   - Windows 8.1: nella schermata **Start**, fare clic sull'icona di alimentazione ⏻ > **Arresta il sistema**.
   - Windows 7: fare clic su **Start** > **Arresta il sistema**.

   N.B.: Se si utilizza un sistema operativo diverso, consultare la documentazione relativa alle istruzioni sullo spegnimento del sistema operativo.
3. Scollegare il computer e tutte le periferiche collegate dalle rispettive prese elettriche.
4. Scollegare tutti le periferiche di rete e i dispositivi collegati, come tastiera, mouse e monitor, dal computer.
5. Rimuovere qualsiasi scheda flash e disco ottico dal computer, se applicabile.
6. Dopo aver scollegato il computer, tenere premuto il pulsante di alimentazione per circa 5 secondi per mettere a terra la scheda di sistema.

   ATTENZIONE: Collocare il computer su una superficie morbida, piana e pulita per evitare di graffiare lo schermo.
7. Collocare il computer rivolto verso il basso.

Istruzioni di sicurezza

Utilizzare le seguenti istruzioni di sicurezza per proteggere il computer da danni potenziali e per garantire la propria sicurezza personale.

N.B.: Prima di effettuare interventi sui componenti interni, leggere le informazioni sulla sicurezza fornite assieme al computer. Per maggiori informazioni sulle procedure consigliate relative alla sicurezza, consultare la home page Conformità alle normative su www.dell.com/regulatory_compliance.

N.B.: Scollegare tutte le fonti di alimentazione prima di aprire il coperchio o i pannelli del computer. Dopo aver eseguito gli interventi sui componenti interni del computer, ricollocare tutti i coperchi, i pannelli e le viti prima di collegare la presa elettrica.

ATTENZIONE: Per evitare danni al computer, assicurarsi che la superficie di lavoro sia piana e pulita.

ATTENZIONE: Per evitare danni ai componenti e alle schede, maneggiarli dai bordi ed evitare di toccare piedini e contatti.

ATTENZIONE: L'utente dovrà eseguire solo interventi di risoluzione dei problemi e le riparazioni nella misura autorizzata e secondo le direttive ricevute dal team dell'assistenza tecnica Dell. I danni dovuti alla manutenzione non autorizzata da Dell non sono coperti dalla garanzia. Consultare le istruzioni di sicurezza fornite insieme al prodotto o all'indirizzo www.dell.com/regulatory_compliance.

ATTENZIONE: Prima di toccare qualsiasi componente interno del computer, scaricare a terra l'elettricità statica del corpo toccando una superficie metallica non verniciata, ad esempio sul retro del computer. Nel corso delle varie operazioni, toccare di tanto in tanto una superficie metallica non verniciata per scaricare l'elettricità statica eventualmente accumulata che potrebbe danneggiare i componenti interni.

ATTENZIONE: Per scollegare un cavo, afferrare il connettore o la linguetta di tiramento, non il cavo stesso. Alcuni cavi sono dotati di connettori con linguette di blocco o viti a testa zigrinata che bisogna sganciare prima di scollegare il cavo. Quando si scollegano i cavi, mantenerli allineati uniformemente per evitare di piegare eventuali piedini dei connettori. Quando si collegano i cavi, accertarsi che le porte e i connettori siano orientati e allineati correttamente.

ATTENZIONE: Premere ed estrarre eventuali schede installate nel lettore di schede multimediali.

Strumenti consigliati

Le procedure in questo documento potrebbero richiedere i seguenti strumenti:

- Cacciavite a croce
- Graffietto in plastica

Elenco viti

Componente	Fissata al	Tipo di vite	Quantità
Staffa MB	Staffa principale	M3x5	4
Scheda principale	Staffa principale	M3x5	4
Ventola	Staffa principale	M3x5	2
Piastra del piedistallo	Staffa principale	M3x5	4
Staffa disco rigido	Staffa principale	M3x5	1
Staffa unità ottica	Staffa principale	M3x5	1
HDD	Staffa disco rigido	M3x5	3
Staffa principale	Intelaiatura centrale	M3x5	15
Staffa principale	Staffa del pannello	M3x5	4
Modulo termico	Staffa principale	M3x5	1
Staffa piedino	Intelaiatura centrale	M3x5	4
Piedistallo a cavalletto	Piastra del piedistallo	M4x8	2
Piedistallo a colonna	Piastra del piedistallo	M4x8	4
Staffa del pannello	Riquadro	M3X3	4
Staffa unità ottica	ODD	Vite M2x2.5	2
NGFF	Scheda principale	Vite M2x2.5	1

Componente	Fissata al	Tipo di vite	Quantità
UNITÀ OTTICA DUMMY	COPERCHIO BACL	M3X6 (vite autofilettante)	2

2

Dopo aver effettuato interventi sui componenti interni del computer

ATTENZIONE: Lasciare viti sparse o allentate all'interno del computer potrebbe danneggiarlo gravemente.

1. Ricollocare tutte le viti e accertarsi che non rimangano viti sparse all'interno del computer.
2. Collegare eventuali periferiche, cavi o dispositivi esterni rimossi prima di aver iniziato gli interventi sul computer.
3. Ricollocare eventuali schede multimediali, dischi e qualsiasi altra parte rimossa prima di aver iniziato gli interventi sul computer.
4. Collegare il computer e tutte le periferiche collegate alle rispettive prese elettriche.
5. Accendere il computer.

3

Panoramica tecnica

N.B.: Prima di effettuare interventi sui componenti interni del computer, leggere le informazioni sulla sicurezza fornite con il computer e seguire la procedura in Prima degli interventi sui componenti interni del computer. Dopo gli interventi sui componenti interni del computer, seguire le istruzioni descritte in Dopo gli interventi sui componenti interni del computer. Per maggiori informazioni sulle procedure consigliate relative alla sicurezza, consultare la home page Conformità alle normative su www.dell.com/regulatory_compliance.

Argomenti:

- Vista interna del computer
- Componenti della scheda di sistema

Vista interna del computer

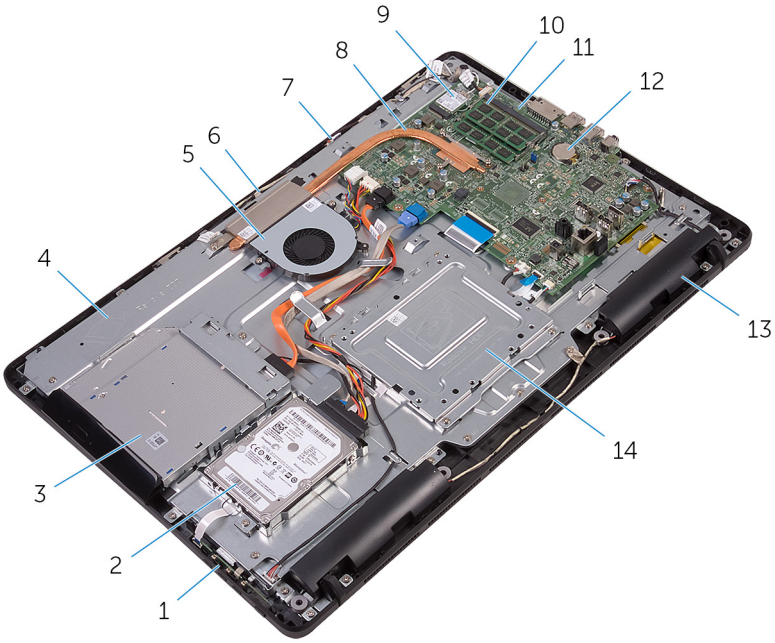

1. scheda dei pulsanti di controllo
2. gruppo disco rigido
3. gruppo unità ottica
4. base del gruppo schermo
5. ventola
6. modulo della fotocamera
7. scheda del microfono
8. dissipatore di calore
9. scheda senza fili
10. modulo di memoria
11. scheda di sistema
12. batteria a bottone
13. altoparlanti (2)
14. staffa per il montaggio VESA

Componenti della scheda di sistema

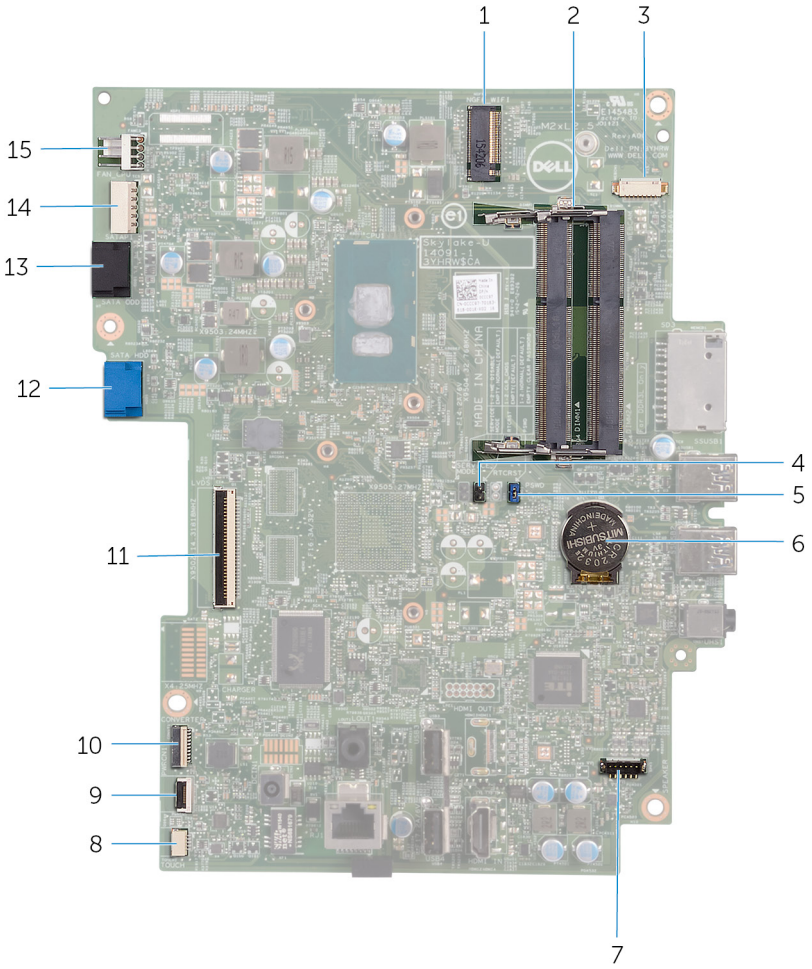

1. slot della scheda senza fili (NGFF_WI-FI)
2. slot del modulo di memoria (2)
3. connettore del cavo della fotocamera (WEBCAM)
4. ponticello per cancellazione CMOS (RTCRST)
5. ponticello per cancellazione password (PSWD)
6. batteria a bottone
7. connettore del cavo degli altoparlanti (SPEAKER)
8. connettore del cavo della scheda dello schermo a sfioramento (TOUCH)
9. connettore del cavo della scheda dei pulsanti di controllo
10. connettore del cavo di alimentazione del pannello dello schermo (PWRCN1)
11. connettore del cavo dello schermo
12. connettore del cavo dati del disco rigido (HDD SATA)
13. connettore del cavo dell'unità ottica (ODD SATA)
14. connettore del cavo di alimentazione del disco rigido e dell'unità ottica (SATAP1)
15. connettore del cavo della ventola (FAN_CPU)

4

Rimozione del piedistallo

N.B.: Prima di effettuare interventi sui componenti interni del computer, leggere le informazioni sulla sicurezza fornite con il computer e seguire la procedura in Prima degli interventi sui componenti interni del computer. Dopo gli interventi sui componenti interni del computer, seguire le istruzioni descritte in Dopo gli interventi sui componenti interni del computer. Per maggiori informazioni sulle procedure consigliate relative alla sicurezza, consultare la home page Conformità alle normative su www.dell.com/regulatory_compliance.

Argomenti:

- Piedistallo a cavalletto
- Piedistallo a colonna

Piedistallo a cavalletto

1. Utilizzare un graffietto in plastica per staccare il coperchio del supporto dal coperchio posteriore.
2. Far scorrere e rimuovere il coperchio del piedistallo dal coperchio posteriore.

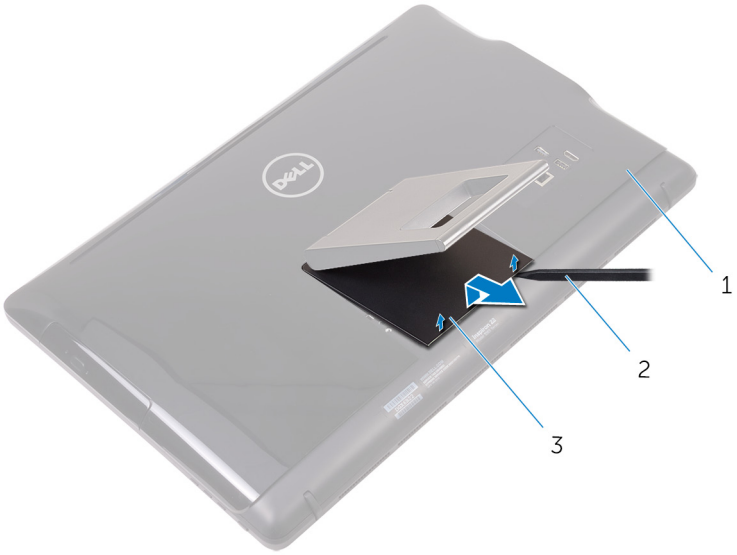

   a. coperchio posteriore
   b. graffietto in plastica
   c. coperchio del piedistallo
3. Chiudere il piedistallo e rimuovere le viti che lo fissano al coperchio posteriore.
4. Far scorrere e rimuovere il piedistallo dal coperchio posteriore.

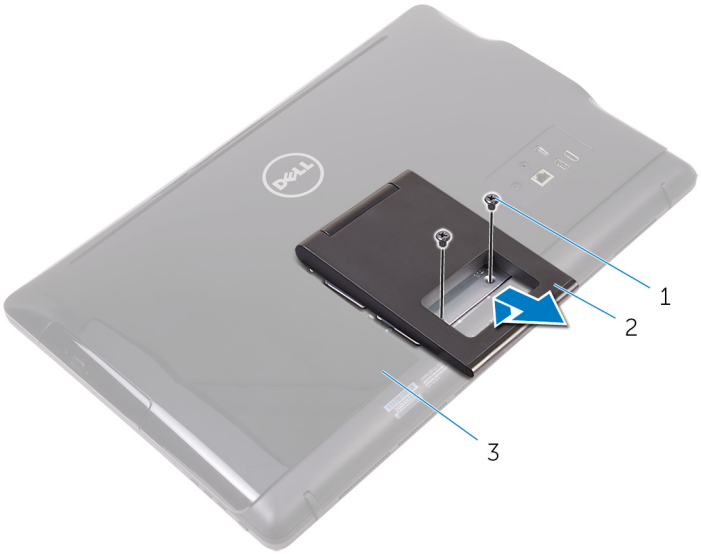

a. viti (2)
b. Piedistallo a cavalletto
c. coperchio posteriore

Piedistallo a colonna

1. Utilizzare un graffietto in plastica per staccare il coperchio del supporto dal coperchio posteriore.

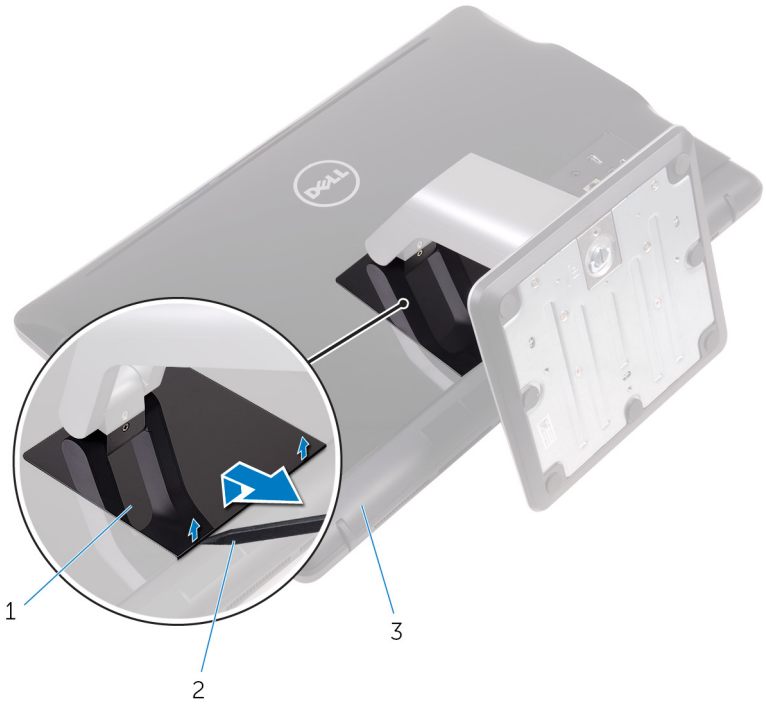

a. coperchio del piedistallo
b. graffietto in plastica
c. coperchio posteriore

2. Rimuovere le viti che fissano il supporto del piedistallo al coperchio posteriore.
3. Sollevare la maniglia ed estrarla dal coperchio posteriore.

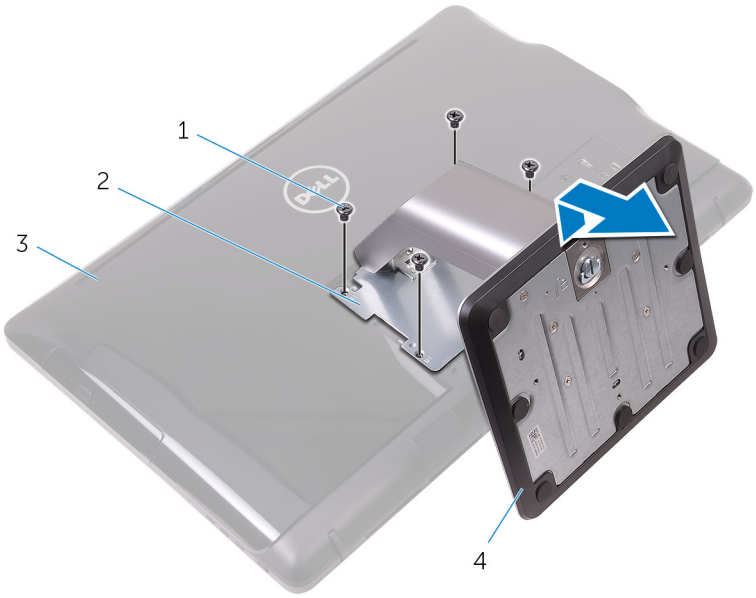

1. viti (4)
2. supporto del piedistallo
3. coperchio posteriore
4. piedistallo a colonna

Procedura per rimuovere il supporto di montaggio dalla base del piedistallo

1. Sollevare la maniglia della vite sulla base del piedistallo.
2. Utilizzando la maniglia della vite, allentare la vite di fissaggio a testa zigrinata che fissa la base del piedistallo al supporto di montaggio.

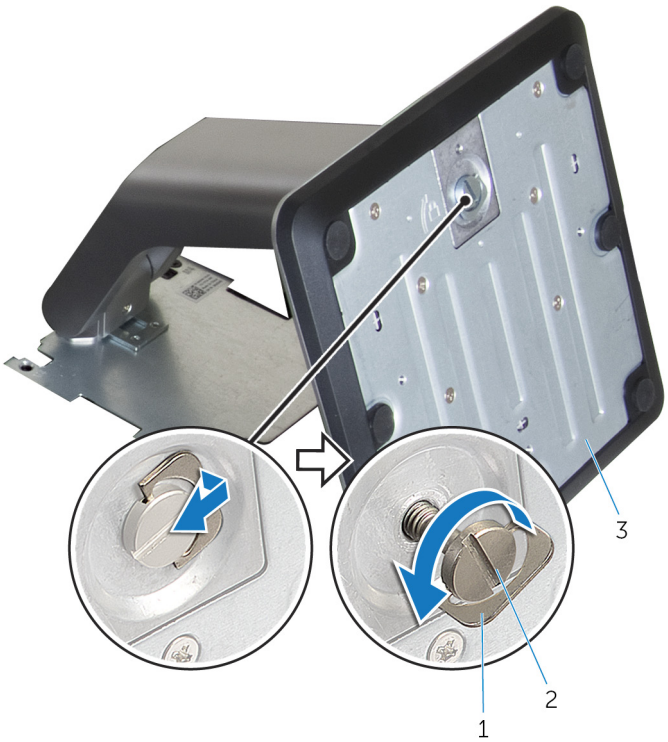

a. maniglia della vite
b. vite di fissaggio a testa zigrinata
c. base del piedistallo

3. Far scorrere la base del piedistallo dal supporto di montaggio.

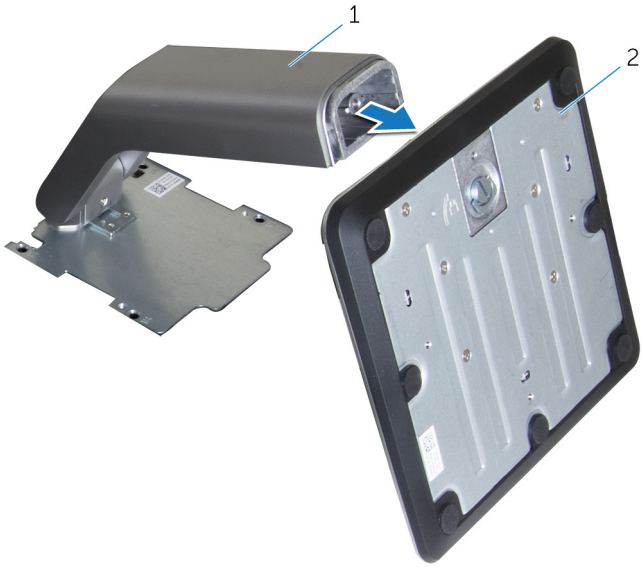

a. supporto di montaggio
b. base del piedistallo

5

Ricollocamento del piedistallo

N.B.: Prima di effettuare interventi sui componenti interni del computer, leggere le informazioni sulla sicurezza fornite con il computer e seguire la procedura in Prima degli interventi sui componenti interni del computer. Dopo gli interventi sui componenti interni del computer, seguire le istruzioni descritte in Dopo gli interventi sui componenti interni del computer. Per maggiori informazioni sulle procedure consigliate relative alla sicurezza, consultare la home page Conformità alle normative su www.dell.com/regulatory_compliance.

Argomenti:

- Piedistallo a cavalletto
- Piedistallo a colonna

Piedistallo a cavalletto

1. Far scorrere le linguette sul supporto del piedistallo negli slot sul coperchio posteriore.
2. Allineare i fori delle viti sul piedistallo con i fori sul coperchio posteriore.
3. Ricollocare le viti che fissano il piedistallo al coperchio posteriore.
4. Ricollocare il coperchio del piedistallo.

Piedistallo a colonna

1. Far scorrere le linguette sul supporto del piedistallo negli slot sul coperchio posteriore.
2. Allineare i fori delle viti sul piedistallo con i fori sul coperchio posteriore.
3. Ricollocare le viti che fissano la staffa del piedistallo al coperchio posteriore.
4. Ricollocare il coperchio del piedistallo.

Procedura per ricollocare il supporto di montaggio alla base del piedistallo

1. Far scorrere la base del piedistallo nello slot sul supporto di montaggio.
2. Serrare la vite di fissaggio a testa zigrinata e ripiegare la maniglia delle viti sulla base del piedistallo.

6

Rimozione del coperchio posteriore

N.B.: Prima di effettuare interventi sui componenti interni del computer, leggere le informazioni sulla sicurezza fornite con il computer e seguire la procedura in Prima degli interventi sui componenti interni del computer. Dopo gli interventi sui componenti interni del computer, seguire le istruzioni descritte in Dopo gli interventi sui componenti interni del computer. Per maggiori informazioni sulle procedure consigliate relative alla sicurezza, consultare la home page Conformità alle normative su www.dell.com/regulatory_compliance.

Argomenti:

- Prerequisiti
- Procedura

Prerequisiti

Rimuovere il piedistallo.

Procedura

ATTENZIONE: Non rimuovere il coperchio del computer, a meno che non sia necessario installare o ricollocare i componenti interni del computer.

1. Usando il pollice, premere lo slot sul coperchio posteriore.
2. Utilizzando la punta delle dita, sollevare e sbloccare le linguette dal coperchio posteriore.
3. Sollevare il coperchio posteriore dalla base del gruppo schermo.

a. coperchio posteriore

7

Ricollocamento del coperchio posteriore

N.B.: Prima di effettuare interventi sui componenti interni del computer, leggere le informazioni sulla sicurezza fornite con il computer e seguire la procedura in Prima degli interventi sui componenti interni del computer. Dopo gli interventi sui componenti interni del computer, seguire le istruzioni descritte in Dopo gli interventi sui componenti interni del computer. Per maggiori informazioni sulle procedure consigliate relative alla sicurezza, consultare la home page Conformità alle normative su www.dell.com/regulatory_compliance.

Argomenti:

- Procedura
- Post-requisiti

Procedura

Allineare le linguette sul coperchio posteriore agli slot sulla base del gruppo schermo e far scattare il coperchio posteriore in posizione.

N.B.: Accertarsi che non vi siano cavi tra il coperchio posteriore e la base del gruppo schermo.

Post-requisiti

Ricollocare il piedistallo.

8

Ricollocamento dell'unità ottica

N.B.: Prima di effettuare interventi sui componenti interni del computer, leggere le informazioni sulla sicurezza fornite con il computer e seguire la procedura in Prima degli interventi sui componenti interni del computer. Dopo gli interventi sui componenti interni del computer, seguire le istruzioni descritte in Dopo gli interventi sui componenti interni del computer. Per maggiori informazioni sulle procedure consigliate relative alla sicurezza, consultare la home page Conformità alle normative su www.dell.com/regulatory_compliance.

Argomenti:

- Prerequisiti
- Procedura

Prerequisiti

1. Rimuovere il piedistallo.
2. Rimuovere il coperchio posteriore.

Procedura

1. Rimuovere il cavo dell'unità ottica dall'unità stessa.
2. Rimuovere la vite che fissa il supporto dell'unità ottica alla base del gruppo schermo.
3. Sollevare il supporto dell'unità ottica dalla base del gruppo schermo.

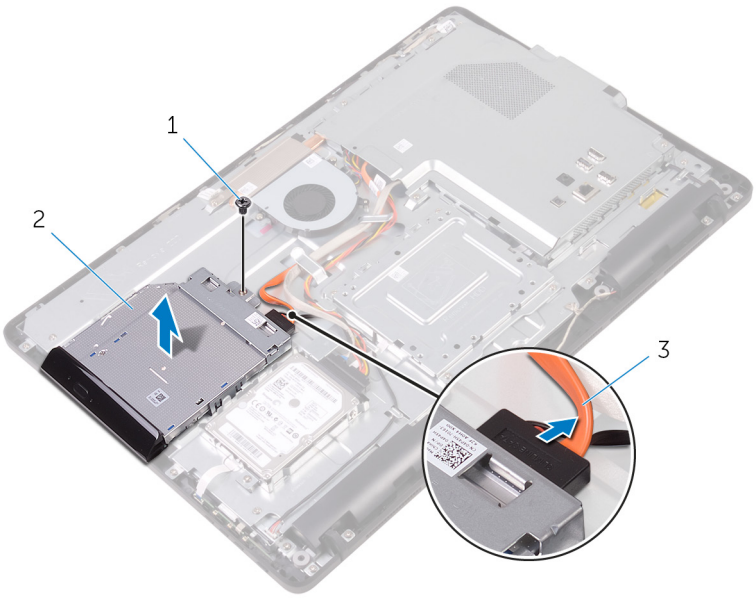

   a. vite
   b. unità ottica
   c. cavo dell'unità ottica
4. Estrarre delicatamente il frontalino dell'unità ottica e rimuoverlo dall'unità.
5. Rimuovere le viti che fissano il supporto dell'unità ottica a quest'ultima.
6. Rimuovere la staffa dell'unità ottica dall'unità ottica.

   N.B.: Prendere nota dell'orientamento del supporto dell'unità ottica in modo da poterlo ricollocare correttamente.

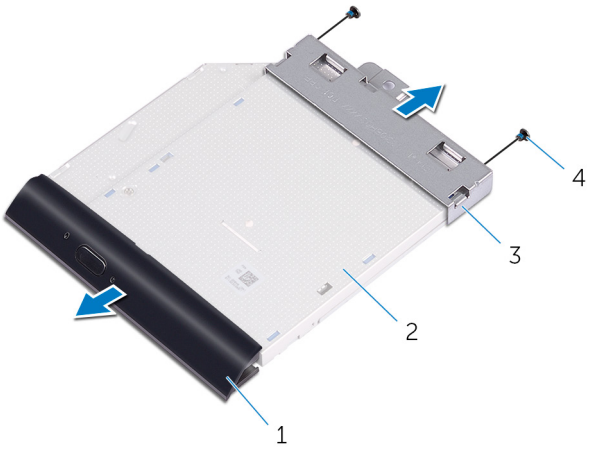

1. frontalino dell'unità ottica
2. unità ottica
3. supporto dell'unità ottica
4. viti (2)

9

Rimozione dell’unità ottica

N.B.: Prima di effettuare interventi sui componenti interni del computer, leggere le informazioni sulla sicurezza fornite con il computer e seguire la procedura in Prima degli interventi sui componenti interni del computer. Dopo gli interventi sui componenti interni del computer, seguire le istruzioni descritte in Dopo gli interventi sui componenti interni del computer. Per maggiori informazioni sulle procedure consigliate relative alla sicurezza, consultare la home page Conformità alle normative su www.dell.com/regulatory_compliance.

Argomenti:

- Procedura
- Postrequisiti

Procedura

1. Allineare i fori per le viti sul supporto dell'unità ottica a quelli sull'unità stessa.

   N.B.: È necessario allineare correttamente il supporto dell'unità ottica per accertarsi che l'unità ottica sia fissata in modo appropriato al computer. Per un corretto orientamento, vedere il punto 6 in"Rimozione dell'unità ottica".
2. Ricollocare le viti che fissano il supporto dell'unità ottica a quest'ultima.
3. Premere delicatamente il frontalino dell'unit' ottica dentro all'unità stessa.
4. Posizionare la staffa dell'unità ottica sulla base del gruppo schermo.
5. Ricollocare la vite che fissa il supporto dell'unità ottica alla base del gruppo schermo.
6. Collegare il cavo dell'unità ottica all'unità stessa.

Postrequisiti

1. Ricollocare il coperchio posteriore.
2. Ricollocare il piedistallo.

10

Rimozione del disco rigido

N.B.: Prima di effettuare interventi sui componenti interni del computer, leggere le informazioni sulla sicurezza fornite con il computer e seguire la procedura in Prima degli interventi sui componenti interni del computer. Dopo gli interventi sui componenti interni del computer, seguire le istruzioni descritte in Dopo gli interventi sui componenti interni del computer. Per maggiori informazioni sulle procedure consigliate relative alla sicurezza, consultare la home page Conformità alle normative su www.dell.com/regulatory_compliance.

ATTENZIONE: I dischi rigidi sono fragili. Prestare attenzione durante la manipolazione del disco rigido.

ATTENZIONE: Per evitare la perdita di dati, non rimuovere il disco rigido quando il computer è acceso o in stato di sospensione.

Argomenti:

- Prerequisiti
- Procedura

Prerequisiti

1. Rimuovere il piedistallo.
2. Rimuovere il coperchio posteriore.

Procedura

1. Scollegare il cavo del disco rigido dal disco rigido.
2. Rimuovere la vite che fissa il gruppo del disco rigido alla base del gruppo schermo.
3. Far scorrere il gruppo del disco rigido fino a quando le linguette di fissaggio non vengono rilasciate dagli slot sulla base del gruppo schermo.
4. Sollevare ed estrarre il gruppo del disco rigido dalla base del gruppo schermo.

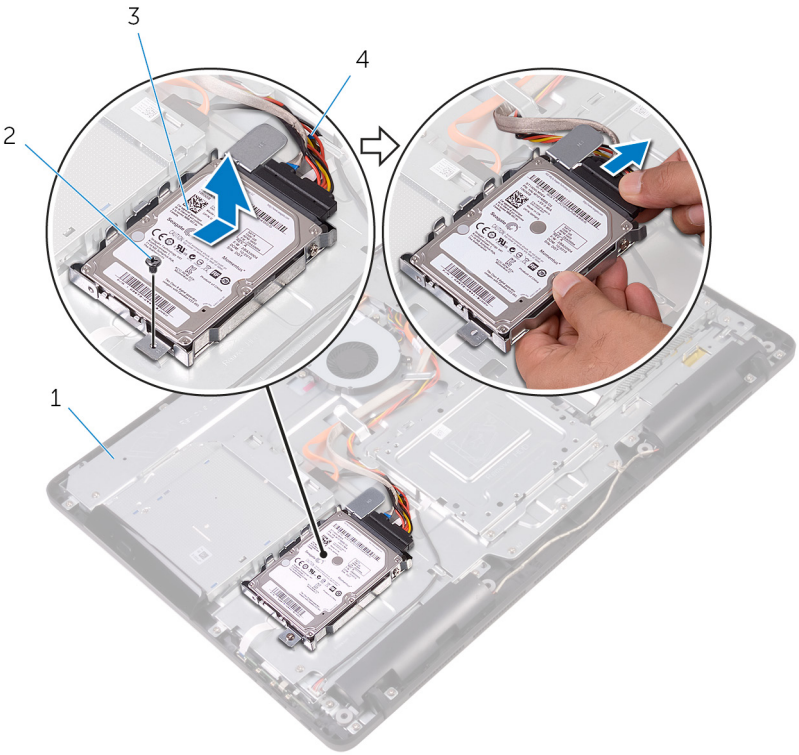

1. base del gruppo schermo
2. vite
3. gruppo disco rigido
4. cavo del disco rigido

5. Rimuovere le viti che assicurano il supporto del disco rigido al disco rigido.
6. Rimuovere il disco rigido dal relativo supporto.

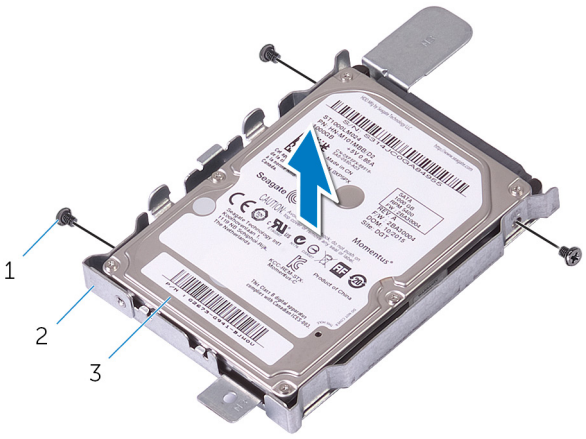

a. viti (3)
b. supporto del disco rigido
c. disco rigido

11

Ricollocamento del disco rigido

N.B.: Prima di effettuare interventi sui componenti interni del computer, leggere le informazioni sulla sicurezza fornite con il computer e seguire la procedura in Prima degli interventi sui componenti interni del computer. Dopo gli interventi sui componenti interni del computer, seguire le istruzioni descritte in Dopo gli interventi sui componenti interni del computer. Per maggiori informazioni sulle procedure consigliate relative alla sicurezza, consultare la home page Conformità alle normative su www.dell.com/regulatory_compliance.

ATTENZIONE: I dischi rigidi sono fragili. Prestare attenzione durante la manipolazione del disco rigido.

Argomenti:

- Procedura
- Postrequisiti

Procedura

1. Allineare i fori delle viti sul disco rigido ai fori sul relativo supporto.
2. Ricollocare le viti che fissano il supporto del disco rigido al disco rigido.
3. Allineare le linguette sul gruppo del disco rigido con gli slot sulla base del gruppo stesso.
4. Far scorrere le linguette di fissaggio sul gruppo del disco rigido negli slot sulla base del gruppo schermo.
5. Ricollocare la vite che fissa il gruppo del disco rigido alla base del gruppo schermo.
6. Collegare il cavo del disco rigido al disco rigido.

Postrequisiti

1. Ricollocare il coperchio posteriore.
2. Ricollocare il piedistallo.

12

Rimozione della protezione della scheda di sistema

N.B.: Prima di effettuare interventi sui componenti interni del computer, leggere le informazioni sulla sicurezza fornite con il computer e seguire la procedura in Prima degli interventi sui componenti interni del computer. Dopo gli interventi sui componenti interni del computer, seguire le istruzioni descritte in Dopo gli interventi sui componenti interni del computer. Per maggiori informazioni sulle procedure consigliate relative alla sicurezza, consultare la home page Conformità alle normative su www.dell.com/regulatory_compliance.

Argomenti:

- Prerequisiti
- Procedura

Prerequisiti

1. Rimuovere il piedistallo.
2. Rimuovere il coperchio posteriore.

Procedura

1. Rimuovere le viti che fissano la protezione della scheda di sistema alla base del gruppo dello schermo.
2. Estrarre la protezione della scheda di sistema dalla base del gruppo dello schermo.

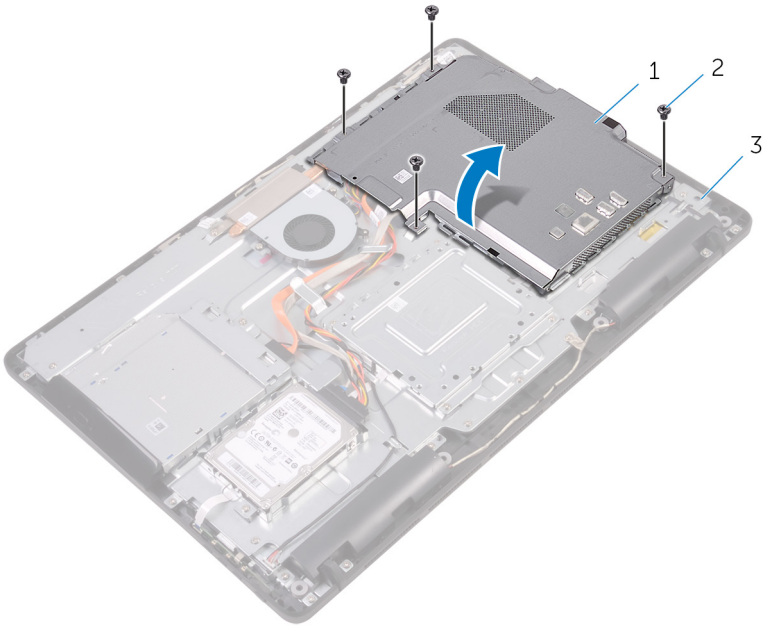

a. protezione della scheda di sistema
b. viti (4)
c. base del gruppo dello schermo

13

Ricollocamento della protezione della scheda di sistema.

N.B.: Prima di effettuare interventi sui componenti interni del computer, leggere le informazioni sulla sicurezza fornite con il computer e seguire la procedura in Prima degli interventi sui componenti interni del computer. Dopo gli interventi sui componenti interni del computer, seguire le istruzioni descritte in Dopo gli interventi sui componenti interni del computer. Per maggiori informazioni sulle procedure consigliate relative alla sicurezza, consultare la home page Conformità alle normative su www.dell.com/regulatory_compliance.

Argomenti:

- Procedura
- Postrequisiti

Procedura

1. Allineare gli slot sulla protezione della scheda di sistema con le porte sulla scheda stessa e posizionare la protezione sulla base del gruppo schermo.
2. Allineare i fori delle viti sulla protezione della scheda di sistema con i fori sulla base del gruppo schermo.
3. Ricollocare le viti che fissano la protezione della scheda di sistema alla base del gruppo schermo.

Postrequisiti

1. Ricollocare il coperchio posteriore.
2. Ricollocare il piedistallo.

14

Rimozione del modulo di memoria

N.B.: Prima di effettuare interventi sui componenti interni del computer, leggere le informazioni sulla sicurezza fornite con il computer e seguire la procedura in Prima degli interventi sui componenti interni del computer. Dopo gli interventi sui componenti interni del computer, seguire le istruzioni descritte in Dopo gli interventi sui componenti interni del computer. Per maggiori informazioni sulle procedure consigliate relative alla sicurezza, consultare la home page Conformità alle normative su www.dell.com/regulatory_compliance.

Argomenti:

- Prerequisiti
- Procedura

Prerequisiti

1. Rimuovere il piedistallo.
2. Rimuovere il coperchio posteriore.
3. Rimuovere la protezione della scheda di sistema.

Procedura

1. Utilizzare la punta delle dita per allargare i fermagli di fissaggio su ciascuna estremità dello slot del modulo di memoria, fino a farlo uscire.
2. Far scorrere e rimuovere il modulo di memoria dal relativo slot.

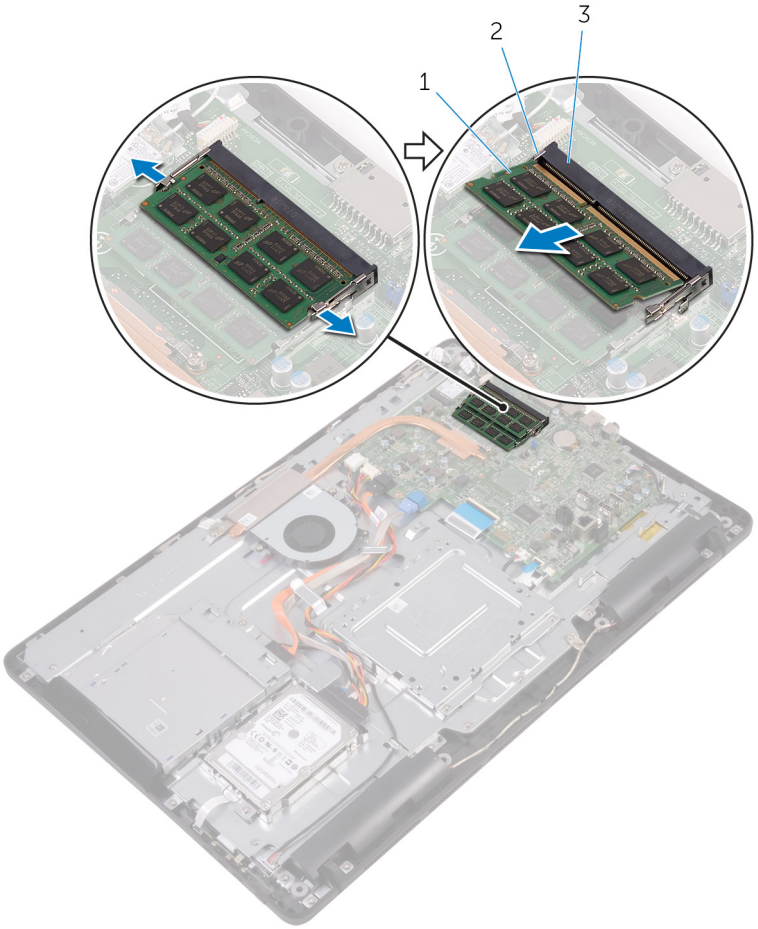

a. modulo di memoria
b. fermagli di fissaggio (2)
c. slot del modulo di memoria

15

Ricollocamento del modulo di memoria

N.B.: Prima di effettuare interventi sui componenti interni del computer, leggere le informazioni sulla sicurezza fornite con il computer e seguire la procedura in Prima degli interventi sui componenti interni del computer. Dopo gli interventi sui componenti interni del computer, seguire le istruzioni descritte in Dopo gli interventi sui componenti interni del computer. Per maggiori informazioni sulle procedure consigliate relative alla sicurezza, consultare la home page Conformità alle normative su www.dell.com/regulatory_compliance.

Argomenti:

- Procedura
- Postrequisiti

Procedura

1. Allineare la tacca sul modulo di memoria con la linguetta sul relativo slot.
2. Far scorrere il modulo di memoria stabilmente all'interno dello slot da un'angolo e premerlo verso il basso finché non scatta in posizione.

   N.B.: Se non si sente lo scatto, rimuovere il modulo di memoria e reinstallarlo.

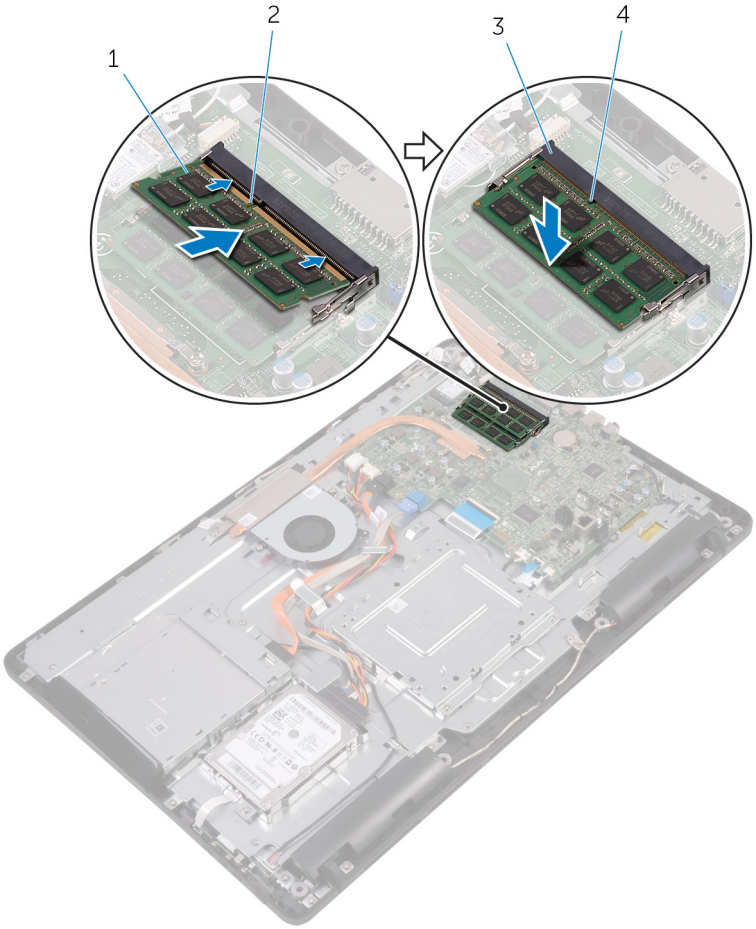

1. modulo di memoria
2. tacca
3. slot del modulo di memoria
4. linguetta

Postrequisiti

1. Ricollocare la protezione della scheda di sistema.
2. Ricollocare il coperchio posteriore.
3. Ricollocare il piedistallo.

16

Rimozione della scheda per reti senza fili

N.B.: Prima di effettuare interventi sui componenti interni del computer, leggere le informazioni sulla sicurezza fornite con il computer e seguire la procedura in Prima degli interventi sui componenti interni del computer. Dopo gli interventi sui componenti interni del computer, seguire le istruzioni descritte in Dopo gli interventi sui componenti interni del computer. Per maggiori informazioni sulle procedure consigliate relative alla sicurezza, consultare la home page Conformità alle normative su www.dell.com/regulatory_compliance.

Argomenti:

- Prerequisiti
- Procedura

Prerequisiti

1. Rimuovere il piedistallo.
2. Rimuovere il coperchio posteriore.
3. Rimuovere la protezione della scheda di sistema.

Procedura

1. Rimuovere la vite che fissa la scheda senza fili e il relativo supporto alla scheda di sistema.
2. Far scorrere il supporto della scheda senza fili ed allontanarlo dalla scheda stessa.
3. Scollegare i cavi dell'antenna dalla scheda senza fili.
4. Far scorrere la scheda senza fili dal relativo slot.

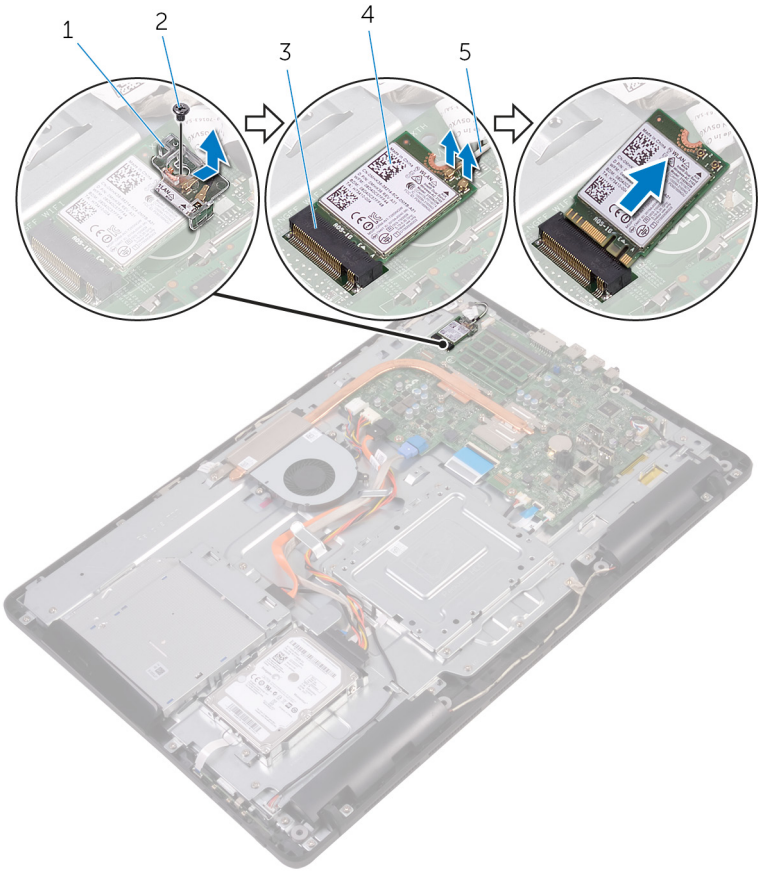

1. supporto della scheda senza fili
2. vite
3. slot della scheda senza fili
4. scheda senza fili
5. cavi dell'antenna

17

Ricollocamento della scheda per reti senza fili

N.B.: Prima di effettuare interventi sui componenti interni del computer, leggere le informazioni sulla sicurezza fornite con il computer e seguire la procedura in Prima degli interventi sui componenti interni del computer. Dopo gli interventi sui componenti interni del computer, seguire le istruzioni descritte in Dopo gli interventi sui componenti interni del computer. Per maggiori informazioni sulle procedure consigliate relative alla sicurezza, consultare la home page Conformità alle normative su www.dell.com/regulatory_compliance.

Argomenti:

- Procedura
- Postrequisiti

Procedura

1. Allineare la tacca presente sulla scheda senza fili con la linguetta sullo slot della scheda senza fili.
2. Inserire la scheda senza fili nel relativo slot.
3. Collegare i cavi dell'antenna alla scheda senza fili.

   La seguente tabella fornisce la combinazione di colori dei cavi dell'antenna per la scheda senza fili supportata dal computer:

Connettori sulla scheda senza fili	Colore del cavo dell'antenna
Principale (triangolo bianco)	Bianco
Ausiliario (triangolo nero)	Nero

4. Premere verso il basso l'altra estremità della scheda senza fili e allineare il foro della vite sul supporto della scheda e la scheda stessa con il foro sulla scheda di sistema.
5. Ricollocare la vite che fissa la scheda senza fili e il relativo supporto alla scheda di sistema.

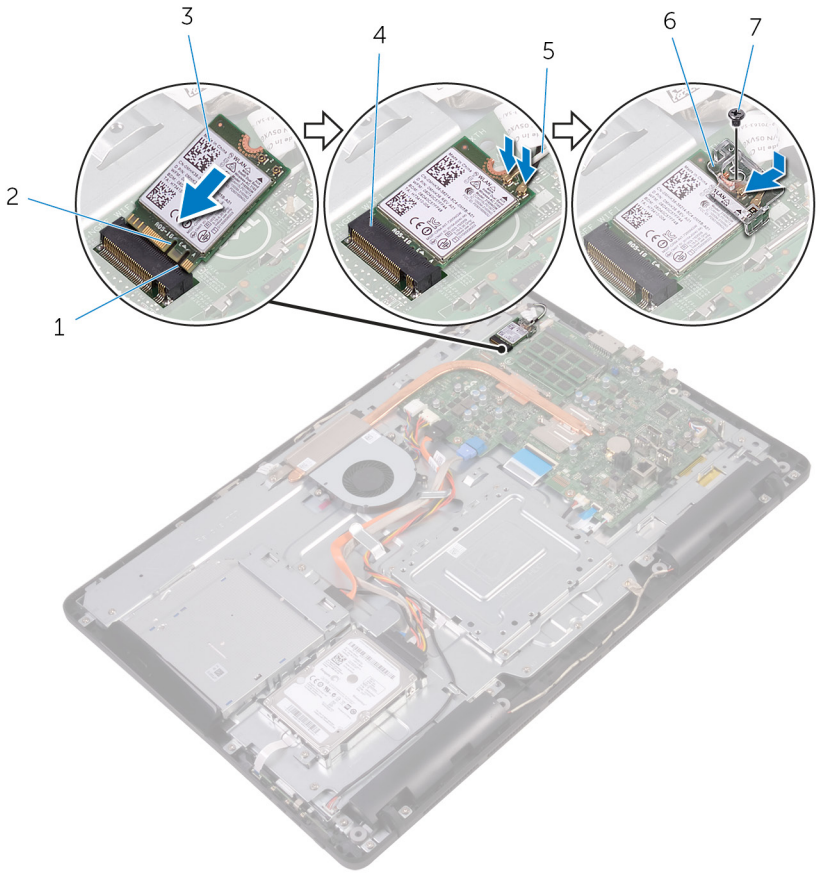

1. linguetta
2. tacca
3. scheda senza fili
4. slot della scheda senza fili
5. cavi dell'antenna
6. supporto della scheda senza fili
7. vite

Postrequisiti

1. Ricollocare la protezione della scheda di sistema.
2. Ricollocare il coperchio posteriore.
3. Ricollocare il piedistallo.

18

Rimozione della scheda dei pulsanti di controllo

N.B.: Prima di effettuare interventi sui componenti interni del computer, leggere le informazioni sulla sicurezza fornite con il computer e seguire la procedura in Prima degli interventi sui componenti interni del computer. Dopo gli interventi sui componenti interni del computer, seguire le istruzioni descritte in Dopo gli interventi sui componenti interni del computer. Per maggiori informazioni sulle procedure consigliate relative alla sicurezza, consultare la home page Conformità alle normative su www.dell.com/regulatory_compliance.

Argomenti:

- Prerequisiti
- Procedura

Prerequisiti

1. Rimuovere il piedistallo.
2. Rimuovere il coperchio posteriore.

Procedura

1. Utilizzando un graffietto in plastica, premere i fermagli di fissaggio presenti sullo slot della scheda dei pulsanti di controllo.

   N.B.: Prendere nota dell'orientamento della scheda dei pulsanti di controllo in modo da poterla ricollocare correttamente.
2. Premere sui fermagli di fissaggio e sollevare la scheda dei pulsanti di controllo dalla base del gruppo schermo.
3. Sollevare il dispositivo di chiusura e scollegare il cavo della scheda dei pulsanti di controllo dalla scheda stessa.

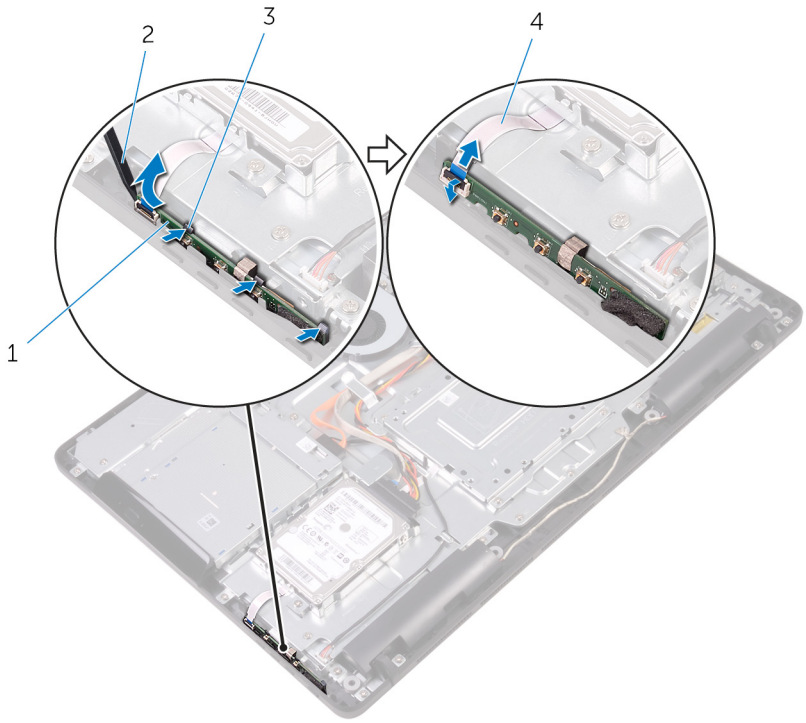

1. scheda dei pulsanti di controllo
2. graffietto in plastica
3. fermagli di fissaggio (3)
4. cavo della scheda dei pulsanti di controllo

19

Ricollocamento della scheda di controllo dei pulsanti

N.B.: Prima di effettuare interventi sui componenti interni del computer, leggere le informazioni sulla sicurezza fornite con il computer e seguire la procedura in Prima degli interventi sui componenti interni del computer. Dopo gli interventi sui componenti interni del computer, seguire le istruzioni descritte in Dopo gli interventi sui componenti interni del computer. Per maggiori informazioni sulle procedure consigliate relative alla sicurezza, consultare la home page Conformità alle normative su www.dell.com/regulatory_compliance.

Argomenti:

- Procedura
- Postrequisiti

Procedura

1. Far scorrere il cavo della scheda dei pulsanti di controllo nel connettore sulla scheda e premere il dispositivo di chiusura per fissare il cavo.

   N.B.: È necessario allineare correttamente la scheda dei pulsanti di controllo per verificare che sia correttamente fissata alla base del gruppo schermo. Per il corretto orientamento, consultare il punto 1 in "Rimozione della scheda dei pulsanti di controllo".

2. Far scorrere la scheda dei pulsanti di controllo nello slot sulla base del gruppo schermo fino a quando i fermagli di fissaggio si bloccano in posizione.

Postrequisiti

1. Ricollocare il coperchio posteriore.
2. Ricollocare il piedistallo.

20

Rimozione del microfono

N.B.: Prima di effettuare interventi sui componenti interni del computer, leggere le informazioni sulla sicurezza fornite con il computer e seguire la procedura in Prima degli interventi sui componenti interni del computer. Dopo gli interventi sui componenti interni del computer, seguire le istruzioni descritte in Dopo gli interventi sui componenti interni del computer. Per maggiori informazioni sulle procedure consigliate relative alla sicurezza, consultare la home page Conformità alle normative su www.dell.com/regulatory_compliance.

Argomenti:

- Prerequisiti
- Procedura

Prerequisiti

1. Rimuovere il piedistallo.
2. Rimuovere il coperchio posteriore.

Procedura

1. Estrarre il modulo del microfono dalla base del gruppo dello schermo.
2. Scollegare il cavo del microfono dal relativo modulo.

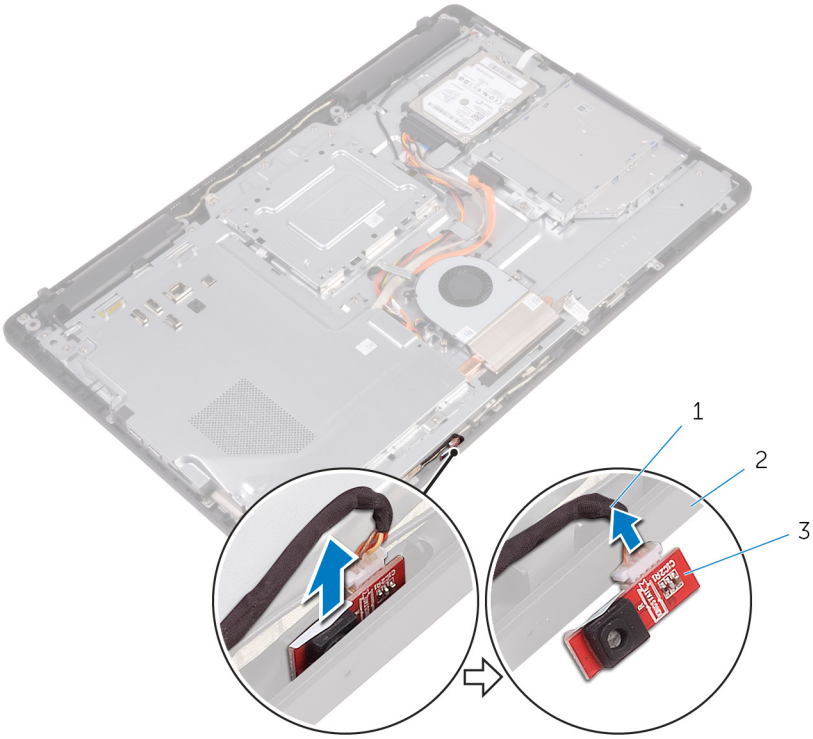

a. cavo del microfono
b. base del gruppo dello schermo
c. modulo del microfono

21

Ricollocamento del microfono

N.B.: Prima di effettuare interventi sui componenti interni del computer, leggere le informazioni sulla sicurezza fornite con il computer e seguire la procedura in Prima degli interventi sui componenti interni del computer. Dopo gli interventi sui componenti interni del computer, seguire le istruzioni descritte in Dopo gli interventi sui componenti interni del computer. Per maggiori informazioni sulle procedure consigliate relative alla sicurezza, consultare la home page Conformità alle normative su www.dell.com/regulatory_compliance.

Argomenti:

- Procedura
- Postrequisiti

Procedura

1. Collegare il cavo del microfono al relativo modulo.
2. Far scorrere il modulo del microfono nello slot sulla base del gruppo schermo.

Postrequisiti

1. Ricollocare il coperchio posteriore.
2. Ricollocare il piedistallo.

22

Rimozione della fotocamera

N.B.: Prima di effettuare interventi sui componenti interni del computer, leggere le informazioni sulla sicurezza fornite con il computer e seguire la procedura in Prima degli interventi sui componenti interni del computer. Dopo gli interventi sui componenti interni del computer, seguire le istruzioni descritte in Dopo gli interventi sui componenti interni del computer. Per maggiori informazioni sulle procedure consigliate relative alla sicurezza, consultare la home page Conformità alle normative su www.dell.com/regulatory_compliance.

Argomenti:

- Prerequisiti
- Procedura

Prerequisiti

N.B.: I contenuti del presente capitolo sono applicabili esclusivamente ai sistemi con uno schermo a sfioramento. Per gli altri sistemi, i microfoni saranno integrati sul gruppo della fotocamera.

1. Rimuovere il piedistallo.
2. Rimuovere il coperchio posteriore.

Procedura

1. Prendere nota dell'instradamento del cavo di fotocamera e antenna e rimuoverlo dalle guide di instradamento utilizzando un graffietto in plastica.
2. Premere il fermaglio di fissaggio per sbloccare la cornice della fotocamera dalla linguetta sulla base del gruppo schermo ed estrarla.

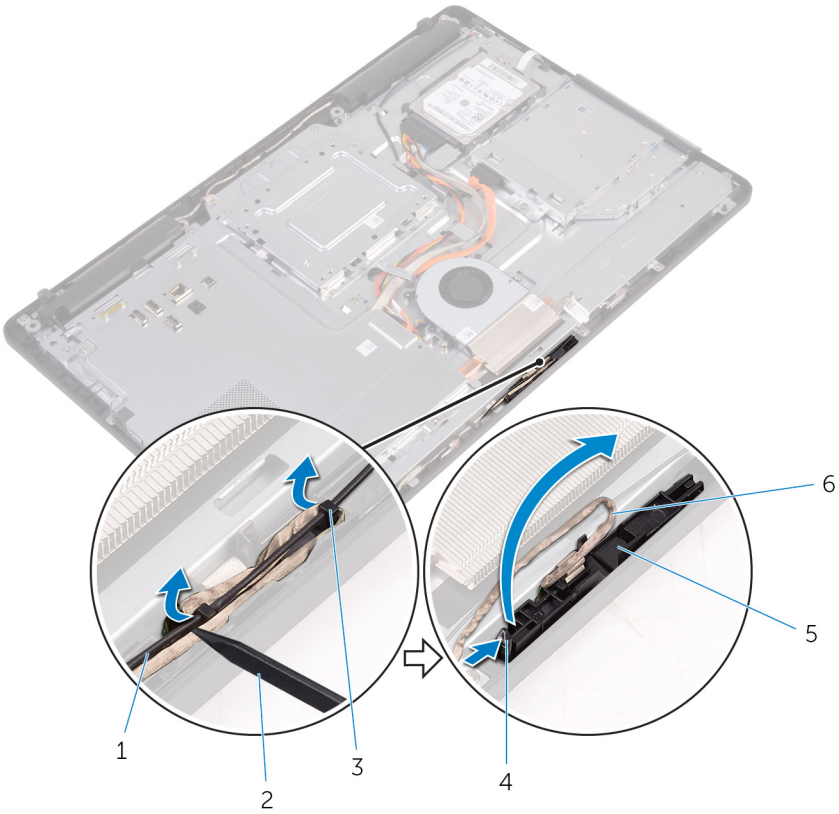

1. cavo dell'antenna
2. graffietto in plastica
3. guide di instradamento
4. fermaglio di fissaggio
5. cornice della fotocamera
6. cavo della fotocamera

3. Capovolgere la fotocamera e rimuovere il cavo corrispondente dalla linguetta sul retro del telaio della fotocamera.

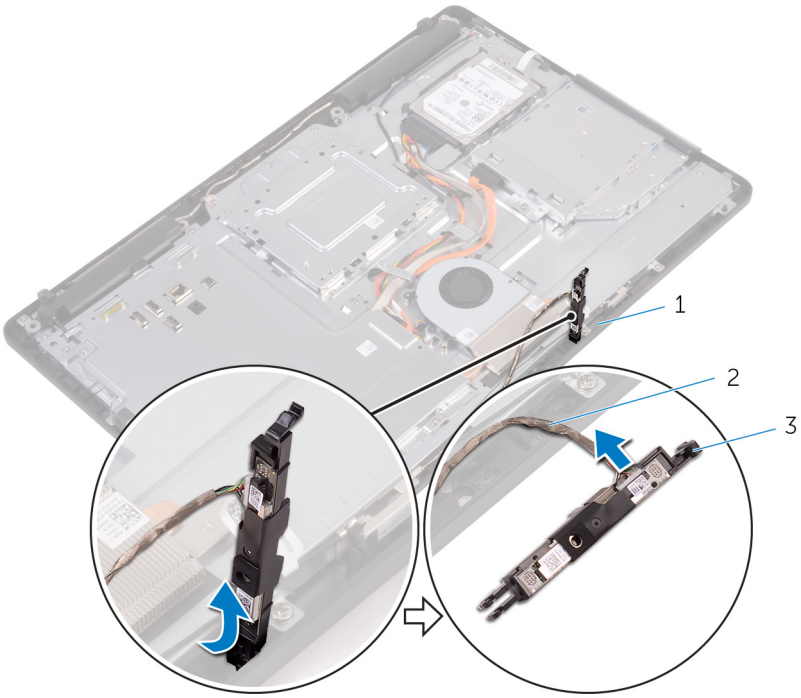

a. linguetta
b. cavo della fotocamera
c. cornice della fotocamera

4. Rimuovere la fotocamera dalla relativa cornice e sollevarla.

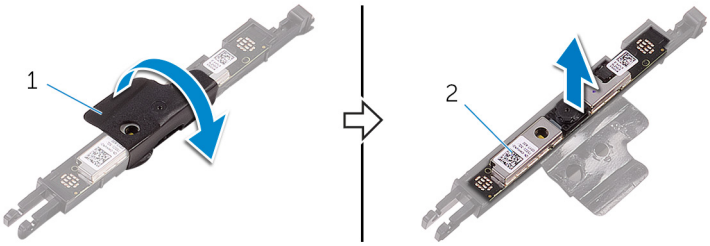

a. cornice della fotocamera
b. fotocamera

23

Ricollocamento della fotocamera

N.B.: Prima di effettuare interventi sui componenti interni del computer, leggere le informazioni sulla sicurezza fornite con il computer e seguire la procedura in Prima degli interventi sui componenti interni del computer. Dopo gli interventi sui componenti interni del computer, seguire le istruzioni descritte in Dopo gli interventi sui componenti interni del computer. Per maggiori informazioni sulle procedure consigliate relative alla sicurezza, consultare la home page Conformità alle normative su www.dell.com/regulatory_compliance.

Argomenti:

- Procedura
- Postrequisiti

Procedura

1. Posizionare la fotocamera sulla relativa cornice e fissarla.
2. Collegare il cavo della fotocamera al modulo fotocamera.
3. Premere la cornice della fotocamera nello slot presente sulla base del gruppo schermo finché non scatta in posizione.
4. Instradare il cavo della fotocamera e il cavo dell'antenna attraverso le guide di instradamento sulla base del gruppo schermo.

Postrequisiti

1. Ricollocare il coperchio posteriore.
2. Ricollocare il piedistallo.

24

Rimozione della batteria pulsante

N.B.: Prima di effettuare interventi sui componenti interni del computer, leggere le informazioni sulla sicurezza fornite con il computer e seguire la procedura in Prima degli interventi sui componenti interni del computer. Dopo gli interventi sui componenti interni del computer, seguire le istruzioni descritte in Dopo gli interventi sui componenti interni del computer. Per maggiori informazioni sulle procedure consigliate relative alla sicurezza, consultare la home page Conformità alle normative su www.dell.com/regulatory_compliance.

ATTENZIONE: La rimozione della batteria a bottone comporta il ripristino del programma di configurazione del BIOS alle impostazioni predefinite. Si consiglia di prendere nota delle impostazioni del programma di configurazione del BIOS prima di rimuovere la batteria a bottone.

Argomenti:

- Prerequisiti
- Procedura

Prerequisiti

1. Rimuovere il piedistallo.
2. Rimuovere il coperchio posteriore.
3. Rimuovere la protezione della scheda di sistema.

Procedura

Utilizzando un graffietto in plastica, estrarre delicatamente la batteria a bottone dal relativo zoccolo presente sulla scheda di sistema.

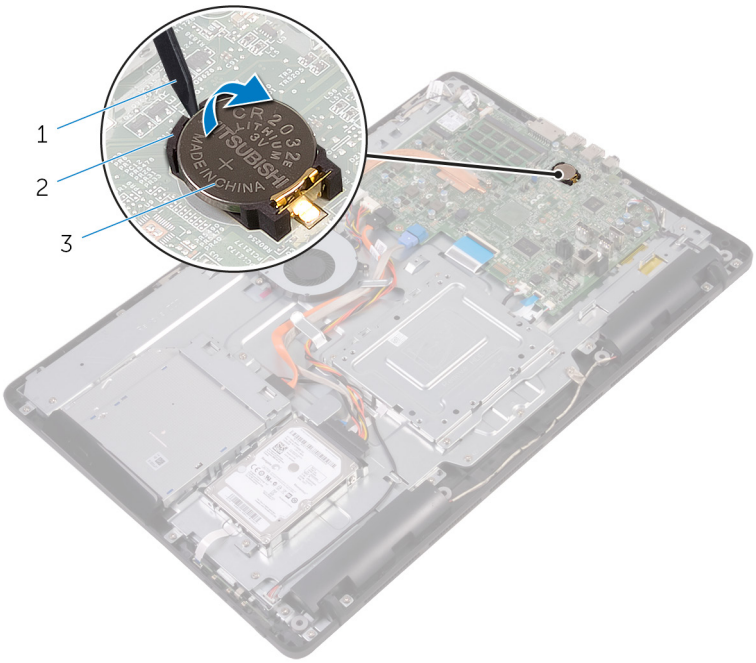

1. graffietto in plastica
2. batteria a bottone
3. zoccolo della batteria

25

Ricollocamento della batteria pulsante.

N.B.: Prima di effettuare interventi sui componenti interni del computer, leggere le informazioni sulla sicurezza fornite con il computer e seguire la procedura in Prima degli interventi sui componenti interni del computer. Dopo gli interventi sui componenti interni del computer, seguire le istruzioni descritte in Dopo gli interventi sui componenti interni del computer. Per maggiori informazioni sulle procedure consigliate relative alla sicurezza, consultare la home page Conformità alle normative su www.dell.com/regulatory_compliance.

Argomenti:

- Procedura
- Postrequisiti

Procedura

Con il lato positivo rivolto verso l'alto, inserire la batteria pulsante nello zoccolo della batteria e spingerla in posizione.

Postrequisiti

1. Ricollocare la protezione della scheda di sistema.
2. Ricollocare il coperchio posteriore.
3. Ricollocare il piedistallo.

26

Rimozione della ventola

N.B.: Prima di effettuare interventi sui componenti interni del computer, leggere le informazioni sulla sicurezza fornite con il computer e seguire la procedura in Prima degli interventi sui componenti interni del computer. Dopo gli interventi sui componenti interni del computer, seguire le istruzioni descritte in Dopo gli interventi sui componenti interni del computer. Per maggiori informazioni sulle procedure consigliate relative alla sicurezza, consultare la home page Conformità alle normative su www.dell.com/regulatory_compliance.

Argomenti:

- Prerequisiti
- Procedura

Prerequisiti

1. Rimuovere il piedistallo.
2. Rimuovere il coperchio posteriore.
3. Rimuovere la protezione della scheda di sistema.

Procedura

1. Scollegare il cavo della ventola dalla scheda di sistema.
2. Rimuovere le viti che fissano la ventola alla base del gruppo schermo.
3. Sollevare e far scorrere la ventola da sotto il dissipatore di calore.

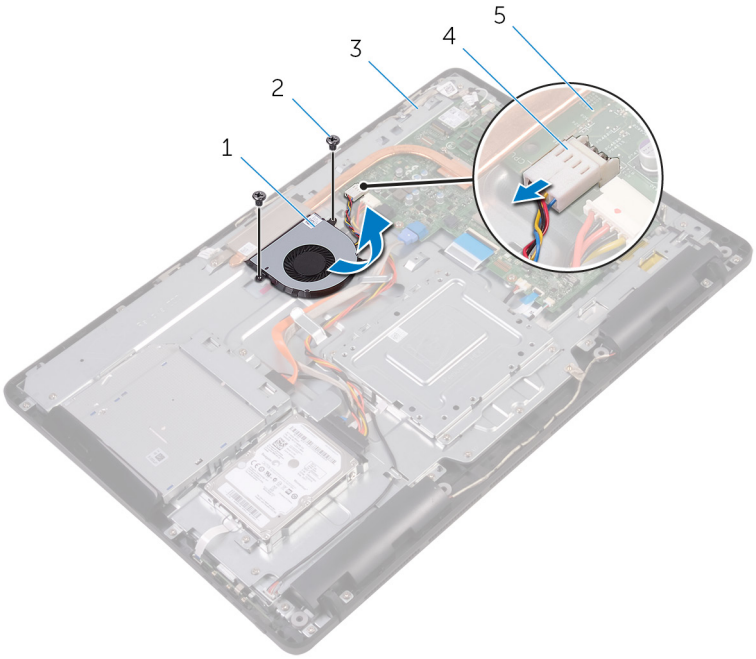

1. ventola
2. viti (2)
3. base del gruppo schermo
4. cavo della ventola
5. scheda di sistema

27

Ricollocamento della ventola

N.B.: Prima di effettuare interventi sui componenti interni del computer, leggere le informazioni sulla sicurezza fornite con il computer e seguire la procedura in Prima degli interventi sui componenti interni del computer. Dopo gli interventi sui componenti interni del computer, seguire le istruzioni descritte in Dopo gli interventi sui componenti interni del computer. Per maggiori informazioni sulle procedure consigliate relative alla sicurezza, consultare la home page Conformità alle normative su www.dell.com/regulatory_compliance.

Argomenti:

- Procedura
- Postrequisiti

Procedura

1. Far scorrere la ventola sotto il dissipatore di calore e collocarla sulla base del gruppo schermo.
2. Allineare i fori delle viti sulla ventola con quelli sulla base del gruppo schermo.
3. Ricollocare le viti che fissano la ventola alla base del gruppo schermo.
4. Collegare il cavo della ventola alla scheda di sistema.

Postrequisiti

1. Ricollocare la protezione della scheda di sistema.
2. Ricollocare il coperchio posteriore.
3. Ricollocare il piedistallo.

28

Rimozione del dissipatore di calore

N.B.: Prima di effettuare interventi sui componenti interni del computer, leggere le informazioni sulla sicurezza fornite con il computer e seguire la procedura in Prima degli interventi sui componenti interni del computer. Dopo gli interventi sui componenti interni del computer, seguire le istruzioni descritte in Dopo gli interventi sui componenti interni del computer. Per maggiori informazioni sulle procedure consigliate relative alla sicurezza, consultare la home page Conformità alle normative su www.dell.com/regulatory_compliance.

N.B.: Il dissipatore di calore può surriscaldarsi durante il normale funzionamento. Fornire al dissipatore di calore tempo sufficiente per raffreddarsi prima di toccarlo.

ATTENZIONE: Per garantire il massimo raffreddamento del processore, non toccare le aree di trasferimento di calore sul dissipatore di calore. Il sebo della pelle può ridurre la capacità di trasferimento di calore della pasta termoconduttiva.

Argomenti:

- Prerequisiti
- Procedura

Prerequisiti

1. Rimuovere il piedistallo.
2. Rimuovere il coperchio posteriore.
3. Rimuovere la protezione della scheda di sistema.

Procedura

1. Rimuovere la vite che fissa il dissipatore di calore alla base del gruppo schermo.
2. Allentare le viti di fissaggio che fissano il dissipatore di calore alla scheda di sistema rispettando la sequenza indicata sul dissipatore.
3. Sollevare il dissipatore di calore dalla scheda di sistema.

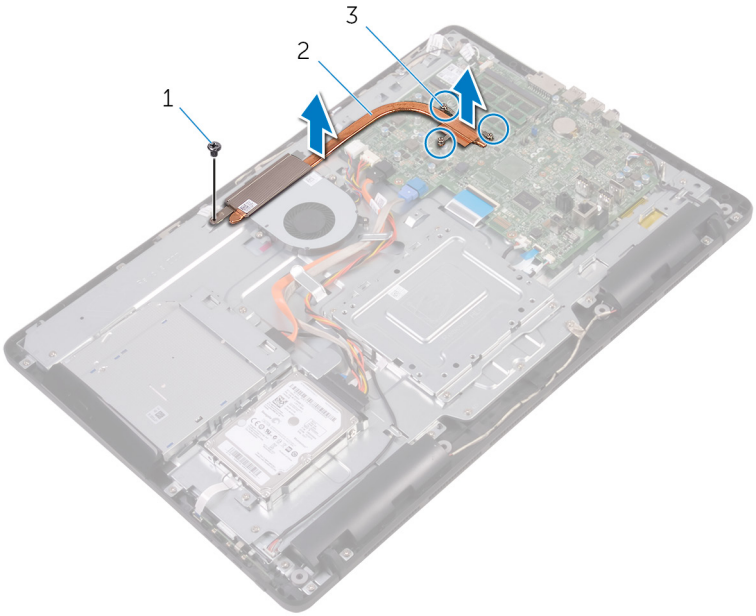

a. vite

b. dissipatore di calore
c. viti di fissaggio (3)

29

Ricollocamento del dissipatore di calore

N.B.: Prima di effettuare interventi sui componenti interni del computer, leggere le informazioni sulla sicurezza fornite con il computer e seguire la procedura in Prima degli interventi sui componenti interni del computer. Dopo gli interventi sui componenti interni del computer, seguire le istruzioni descritte in Dopo gli interventi sui componenti interni del computer. Per maggiori informazioni sulle procedure consigliate relative alla sicurezza, consultare la home page Conformità alle normative su www.dell.com/regulatory_compliance.

ATTENZIONE: L'allineamento non corretto del dissipatore di calore può provocare danni alla scheda di sistema e al processore.

N.B.: Se la scheda di sistema e il dissipatore di calore originali vengono reinstallati insieme, è possibile riutilizzare il lubrificante termico originale. In caso di ricollocamento della scheda di sistema o del dissipatore di calore, utilizzare il pad termico fornito nel kit per garantire la conduttività termica.

Argomenti:

- Procedura
- Postrequisiti

Procedura

1. Allineare le viti di fissaggio sul dissipatore di calore con i fori delle viti sulla scheda di sistema.
2. Nell'ordine sequenziale (indicato sul dissipatore di calore), serrare le viti di fissaggio che fissano il dissipatore di calore alla scheda di sistema.
3. Ricollocare la vite che fissa il dissipatore di calore alla base del gruppo schermo.

Postrequisiti

1. Ricollocare la protezione della scheda di sistema.
2. Ricollocare il coperchio posteriore.
3. Ricollocare il piedistallo.

30

Rimozione degli altoparlanti

N.B.: Prima di effettuare interventi sui componenti interni del computer, leggere le informazioni sulla sicurezza fornite con il computer e seguire la procedura in Prima degli interventi sui componenti interni del computer. Dopo gli interventi sui componenti interni del computer, seguire le istruzioni descritte in Dopo gli interventi sui componenti interni del computer. Per maggiori informazioni sulle procedure consigliate relative alla sicurezza, consultare la home page Conformità alle normative su www.dell.com/regulatory_compliance.

Argomenti:

- Prerequisiti
- Procedura

Prerequisiti

1. Rimuovere il piedistallo.
2. Rimuovere il coperchio posteriore.
3. Rimuovere la protezione della scheda di sistema.

Procedura

1. Scollegare il cavo degli altoparlanti dalla scheda di sistema.
2. Prendere nota dell'instradamento del cavo dell'altoparlante e della posizione dei gommini antivibranti sulla cornice del computer.
3. Rimuovere il cavo dell'altoparlante dalle guide di instradamento.
4. Rimuovere la vite che fissa il nastro alla base del gruppo schermo.
5. Rimuovere il nastro che fissa il cavo dell'altoparlante alla base del gruppo schermo.
6. Estrarre gli altoparlanti e il relativo cavo dal gruppo dello schermo.

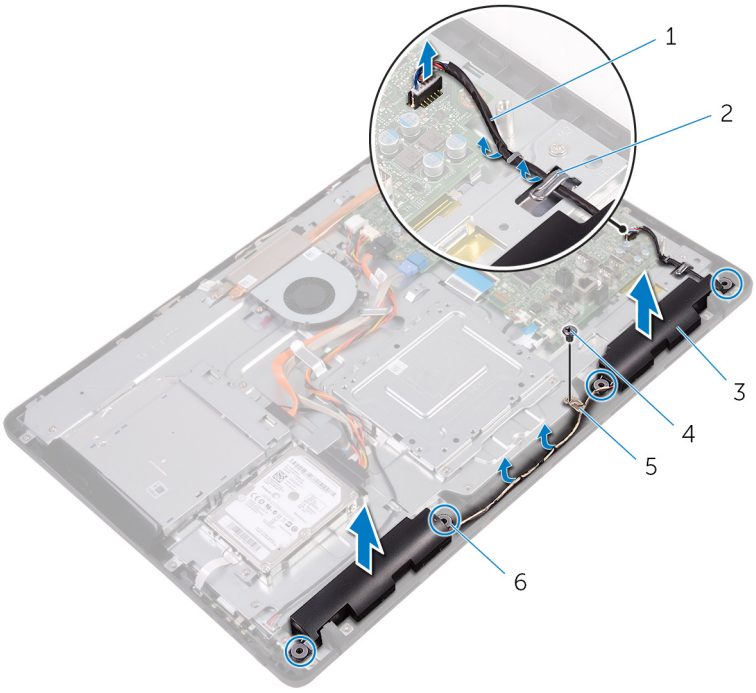

1. cavo dell'altoparlante
2. guide di instradamento

3. altoparlanti (2)
4. vite
5. nastro adesivo
6. Gommini antivibranti (4)

31

Ricollocamento degli altoparlanti

N.B.: Prima di effettuare interventi sui componenti interni del computer, leggere le informazioni sulla sicurezza fornite con il computer e seguire la procedura in Prima degli interventi sui componenti interni del computer. Dopo gli interventi sui componenti interni del computer, seguire le istruzioni descritte in Dopo gli interventi sui componenti interni del computer. Per maggiori informazioni sulle procedure consigliate relative alla sicurezza, consultare la home page Conformità alle normative su www.dell.com/regulatory_compliance.

Argomenti:

- Procedura
- Postrequisiti

Procedura

1. Utilizzare i supporti di allineamento e i gommini antivibranti sulla base del gruppo schermo per posizionarvi gli altoparlanti.
2. Instradare il cavo dell'altoparlante nelle guide di instradamento sulla base del gruppo schermo.
3. Far aderire il nastro che fissa il cavo dell'altoparlante alla base del gruppo schermo.
4. Ricollocare la vite che fissa il nastro alla base del gruppo schermo.
5. Collegare il cavo degli altoparlanti alla scheda di sistema.

Postrequisiti

1. Ricollocare la protezione della scheda di sistema.
2. Ricollocare il coperchio posteriore.
3. Ricollocare il piedistallo.

32

Rimozione della scheda di sistema

N.B.: Prima di effettuare interventi sui componenti interni del computer, leggere le informazioni sulla sicurezza fornite con il computer e seguire la procedura in Prima degli interventi sui componenti interni del computer. Dopo gli interventi sui componenti interni del computer, seguire le istruzioni descritte in Dopo gli interventi sui componenti interni del computer. Per maggiori informazioni sulle procedure consigliate relative alla sicurezza, consultare la home page Conformità alle normative su www.dell.com/regulatory_compliance.

N.B.: Il Numero di servizio del computer è memorizzato nella scheda di sistema. Inserire il Numero di sevizio nel programma di configurazione del BIOS dopo aver ricollocato la scheda di sistema.

N.B.: Il ricollocamento della scheda di sistema annulla eventuali modifiche apportate al BIOS mediante il programma di configurazione del sistema. È necessario apportare nuovamente le modifiche appropriate dopo aver ricollocato la scheda di sistema.

N.B.: Prima di scollegare i cavi dalla scheda di sistema, prendere nota dell'ubicazione dei connettori, così da poterli ricollegare correttamente dopo aver ricollocato la scheda di sistema.

Argomenti:

- Prerequisiti
- Procedura

Prerequisiti

1. Rimuovere il piedistallo.
2. Rimuovere il coperchio posteriore.
3. Rimuovere la protezione della scheda di sistema.
4. Rimuovere il dissipatore di calore.
5. Rimuovere il modulo di memoria.
6. Rimuovere la scheda per reti senza fili.

Procedura

1. Scollegare il cavo della ventola, il cavo di alimentazione del disco rigido e dell'unità ottica, il cavo dati dell'unità ottica, il cavo dati del disco rigido, il cavo del microfono e della fotocamera, il cavo degli altoparlanti, il cavo di alimentazione del pannello dello schermo e il cavo del pannello a sfioramento dalla scheda di sistema.
2. Sollevare i dispositivi di chiusura e scollegare il cavo della scheda dei pulsanti di controllo e il cavo dello schermo dalla scheda di sistema.

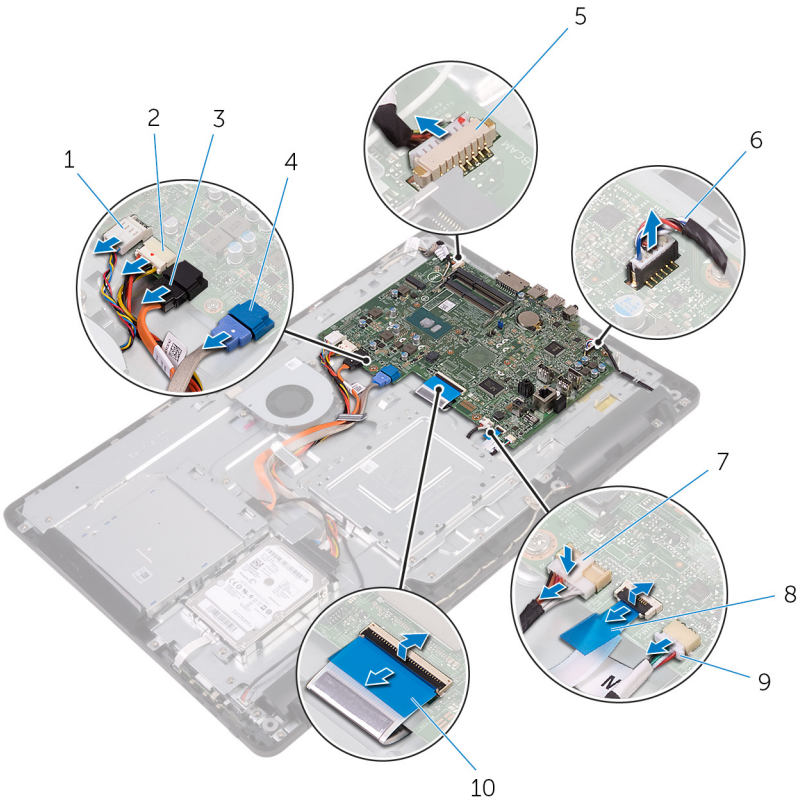

1. cavo della ventola
2. cavo di alimentazione del disco rigido e dell'unità ottica
3. cavo dati dell'unità ottica
4. cavo dati del disco rigido
5. cavo del microfono e della fotocamera
6. cavo dell'altoparlante
7. cavo di alimentazione del pannello dello schermo
8. cavo della scheda dei pulsanti di controllo
9. cavo del pannello a sfioramento

   N.B.: Il cavo del pannello a sfioramento non è disponibile sui sistemi con schermo non a sfioramento.
10. cavo dello schermo

3. Rimuovere le viti che fissano la scheda di sistema alla base del gruppo schermo.
4. Estrarre la scheda di sistema dalla base del gruppo schermo.

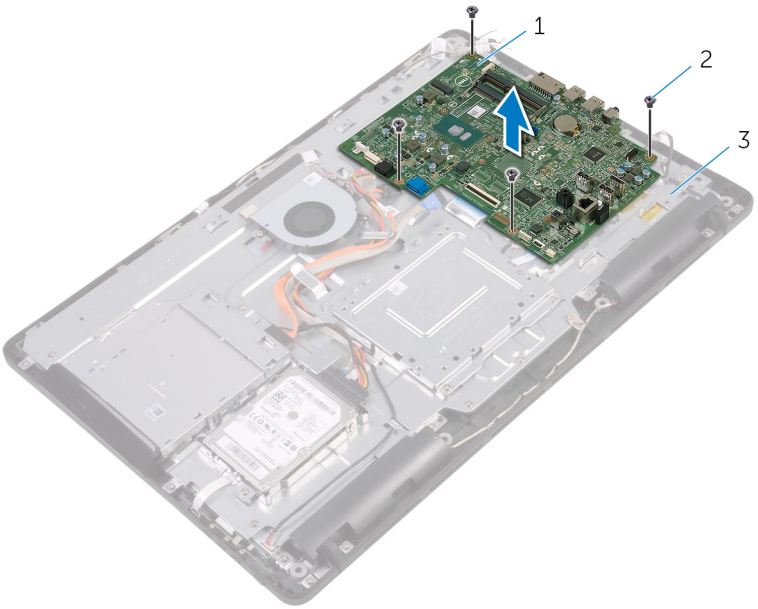

a. scheda di sistema

b. viti (4)
c. base del gruppo schermo

33

Ricollocamento della scheda di sistema

N.B.: Prima di effettuare interventi sui componenti interni del computer, leggere le informazioni sulla sicurezza fornite con il computer e seguire la procedura in Prima degli interventi sui componenti interni del computer. Dopo gli interventi sui componenti interni del computer, seguire le istruzioni descritte in Dopo gli interventi sui componenti interni del computer. Per maggiori informazioni sulle procedure consigliate relative alla sicurezza, consultare la home page Conformità alle normative su www.dell.com/regulatory_compliance.

N.B.: Il Numero di servizio del computer è memorizzato nella scheda di sistema. Inserire il Numero di sevizio nel programma di configurazione del BIOS dopo aver ricollocato la scheda di sistema.

N.B.: Il ricollocamento della scheda di sistema annulla eventuali modifiche apportate al BIOS mediante il programma di configurazione del sistema. È necessario apportare nuovamente le modifiche appropriate dopo aver ricollocato la scheda di sistema.

Argomenti:

- Procedura
- Postrequisiti

Procedura

1. Allineare i fori delle viti sulla scheda di sistema con i fori sulla base del gruppo schermo.
2. Ricollocare le viti che fissano la scheda di sistema alla base del gruppo schermo.
3. Far scorrere il cavo della scheda dei pulsanti di controllo e quello dello schermo nei rispettivi connettori sulla scheda di sistema e chiudere i dispositivi di chiusura per fissare i cavi.
4. Collegare il cavo del pannello a sfioramento, il cavo di alimentazione del pannello dello schermo, il cavo del microfono e della fotocamera, il cavo dati del disco rigido, il cavo dati dell'unità ottica, il cavo di alimentazione del disco rigido e dell'unità ottica e il cavo della ventola alla scheda di sistema.

Postrequisiti

1. Ricollocare la scheda per reti senza fili.
2. Ricollocare il modulo di memoria.
3. Riposizionare il dissipatore di calore.
4. Ricollocare la protezione della scheda di sistema.
5. Ricollocare il coperchio posteriore.
6. Ricollocare il piedistallo.

34

Rimozione del gruppo dello schermo

N.B.: Prima di effettuare interventi sui componenti interni del computer, leggere le informazioni sulla sicurezza fornite con il computer e seguire la procedura in Prima degli interventi sui componenti interni del computer. Dopo gli interventi sui componenti interni del computer, seguire le istruzioni descritte in Dopo gli interventi sui componenti interni del computer. Per maggiori informazioni sulle procedure consigliate relative alla sicurezza, consultare la home page Conformità alle normative su www.dell.com/regulatory_compliance.

Argomenti:

- Prerequisiti
- Procedura

Prerequisiti

1. Rimuovere il piedistallo.
2. Rimuovere il coperchio posteriore.
3. Rimuovere l'unità ottica.
4. Seguire la procedura dal punto 1 al punto 4 in "Rimozione del disco rigido".
5. Rimuovere la protezione della scheda di sistema.
6. Rimuovere il modulo di memoria.
7. Rimuovere la scheda per reti senza fili.
8. Rimuovere la scheda dei pulsanti di controllo.
9. Rimuovere il microfono.
10. Rimuovere la fotocamera.
11. Rimuovere la ventola.
12. Rimuovere il dissipatore di calore.
13. Rimuovere gli altoparlanti.
14. Rimuovere la scheda di sistema.

Procedura

1. Rimuovere le viti che fissano la staffa per il montaggio VESA alla base del gruppo schermo.
2. Estrarre la staffa per il montaggio VESA dalla base del gruppo schermo.

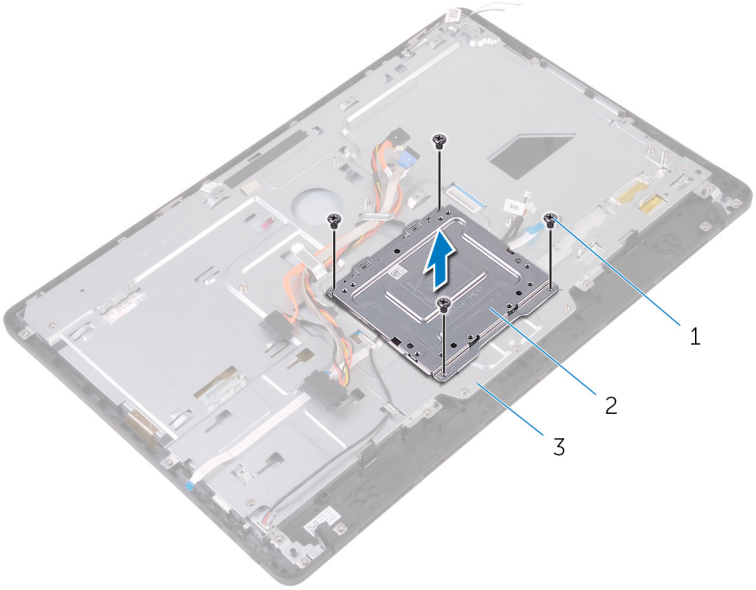

a. viti (4)
b. staffa per il montaggio VESA
c. base del gruppo schermo

3. Scollegare il cavo della scheda dello schermo a sfioramento e il cavo di alimentazione del pannello dello schermo dai rispettivi connettori sulla base del gruppo schermo.
4. Prendere nota dell'instradamento dei cavi dati dell'unità ottica, dei cavi del pannello a sfioramento, della retroilluminazione dello schermo, del disco rigido e della scheda dei pulsanti di controllo e rimuoverli dalle guide di instradamento sulla base del gruppo schermo.

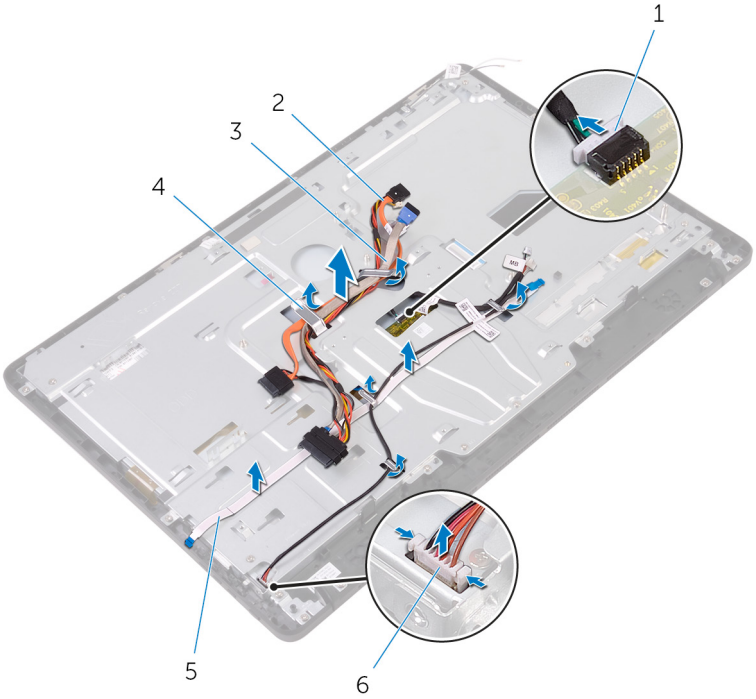

1. cavo della scheda dello schermo a sfioramento
2. cavo dati dell'unità ottica
3. cavo del disco rigido
4. guida di instradamento
5. cavo della scheda dei pulsanti di controllo
6. cavo di alimentazione del pannello dello schermo

5. Rimuovere le viti che fissano la base del gruppo schermo al gruppo stesso.
6. Sbloccare la base del gruppo schermo dalle linguette sul gruppo stesso.

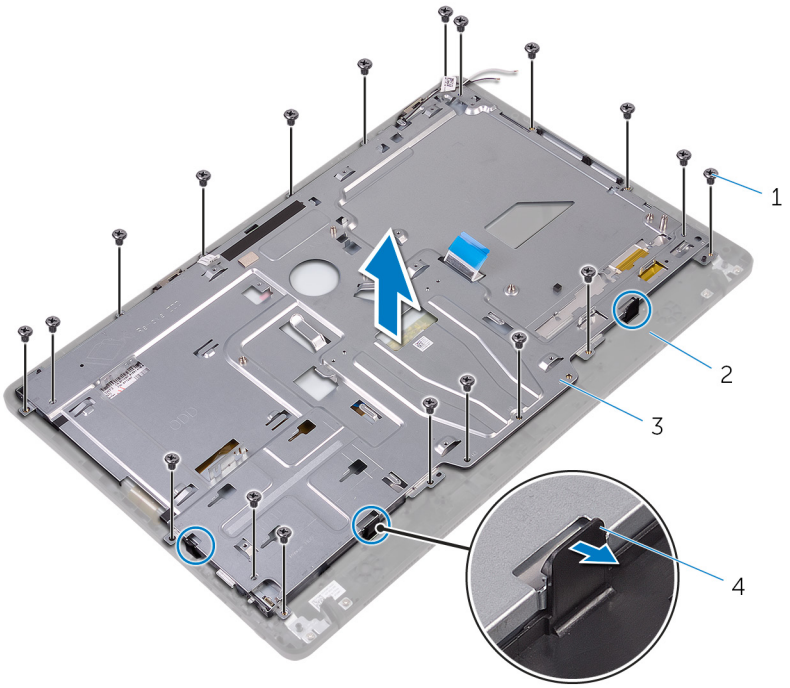

1. viti (19)
2. gruppo schermo
3. base del gruppo schermo
4. linguette (3)

7. Estrarre la base dal gruppo schermo corrispondente.
8. Rimuovere i piedini in gomma.

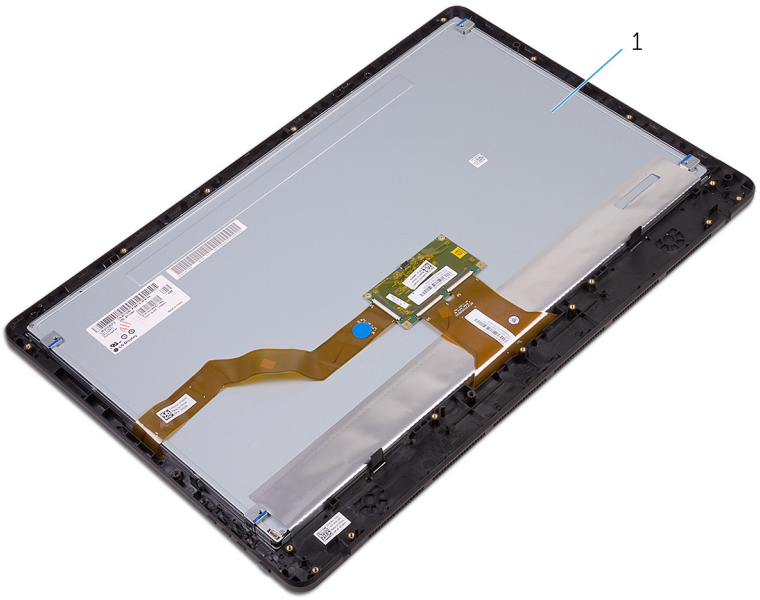

1. gruppo schermo

35

Ricollocamento del gruppo dello schermo

N.B.: Prima di effettuare interventi sui componenti interni del computer, leggere le informazioni sulla sicurezza fornite con il computer e seguire la procedura in Prima degli interventi sui componenti interni del computer. Dopo gli interventi sui componenti interni del computer, seguire le istruzioni descritte in Dopo gli interventi sui componenti interni del computer. Per maggiori informazioni sulle procedure consigliate relative alla sicurezza, consultare la home page Conformità alle normative su www.dell.com/regulatory_compliance.

Argomenti:

- Procedura
- Post-requisiti

Procedura

1. Ricollocare i piedini in gomma.
2. Far scorrere le linguette sul gruppo schermo negli slot sulla base del gruppo stesso.
3. Ricollocare la base del gruppo schermo sul gruppo stesso.
4. Ricollocare le viti che fissano la base del gruppo schermo al gruppo stesso.
5. Instradare cavo dati dell'unità ottica, cavo della scheda a sfioramento, cavo della retroilluminazione dello schermo, cavi del disco rigido e cavo della scheda dei pulsanti di controllo attraverso le guide di instradamento sulla base del gruppo schermo.
6. Collegare il cavo della scheda dello schermo a sfioramento e il cavo di alimentazione del pannello dello schermo ai rispettivi connettori sulla base del gruppo schermo.
7. Allineare i fori delle viti sulla staffa per il montaggio VESA con quelli della base del gruppo schermo.
8. Ricollocare le viti che fissano la staffa per il montaggio VESA alla base del gruppo schermo.

Post-requisiti

1. Riposizionare la scheda di sistema.
2. Ricollocare gli altoparlanti.
3. Riposizionare il dissipatore di calore.
4. Riposizionare la ventola.
5. Ricollocare la fotocamera.
6. Ricollocare il microfono.
7. Ricollocare la scheda dei pulsanti di controllo.
8. Ricollocare la scheda per reti senza fili.
9. Ricollocare il modulo di memoria.
10. Ricollocare la protezione della scheda di sistema.
11. Seguire le procedure dal punto 3 al punto 6 in "Ricollocamento del disco rigido".
12. Riposizionare l'unità ottica.
13. Ricollocare il coperchio posteriore.
14. Ricollocare il piedistallo.

36

Rimozione del cavo dello schermo

N.B.: Prima di effettuare interventi sui componenti interni del computer, leggere le informazioni sulla sicurezza fornite con il computer e seguire la procedura in Prima degli interventi sui componenti interni del computer. Dopo gli interventi sui componenti interni del computer, seguire le istruzioni descritte in Dopo gli interventi sui componenti interni del computer. Per maggiori informazioni sulle procedure consigliate relative alla sicurezza, consultare la home page Conformità alle normative su www.dell.com/regulatory_compliance.

Argomenti:

- Prerequisiti
- Procedura

Prerequisiti

1. Rimuovere il piedistallo.
2. Rimuovere il coperchio posteriore.
3. Rimuovere l'unità ottica.
4. Seguire la procedura dal punto 1 al punto 4 in "Rimozione del disco rigido".
5. Rimuovere la protezione della scheda di sistema.
6. Rimuovere il modulo di memoria.
7. Rimuovere la scheda per reti senza fili.
8. Rimuovere la scheda dei pulsanti di controllo.
9. Rimuovere il microfono.
10. Rimuovere la ventola.
11. Rimuovere il dissipatore di calore.
12. Rimuovere gli altoparlanti.
13. Rimuovere la scheda di sistema.
14. Rimuovere il gruppo dello schermo.

Procedura

1. Rimuovere il nastro che fissa il cavo dello schermo al gruppo dello schermo.
2. Fare pressione sui fermagli e scollegare il cavo dello schermo dal gruppo dello schermo.
3. Estrarre il cavo dello schermo dal gruppo dello schermo.

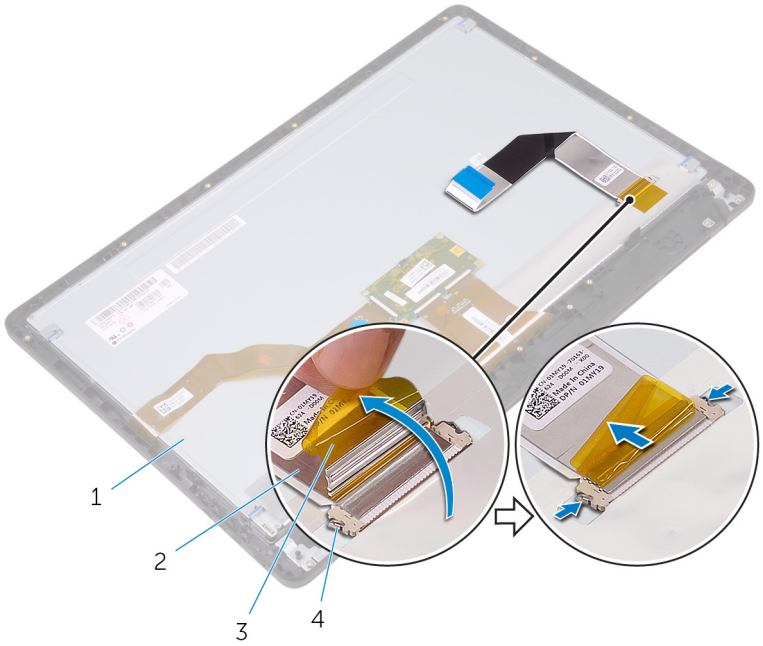

1. gruppo schermo
2. cavo dello schermo
3. nastro
4. fermagli (2)

37

Ricollocamento del cavo dello schermo

N.B.: Prima di effettuare interventi sui componenti interni del computer, leggere le informazioni sulla sicurezza fornite con il computer e seguire la procedura in Prima degli interventi sui componenti interni del computer. Dopo gli interventi sui componenti interni del computer, seguire le istruzioni descritte in Dopo gli interventi sui componenti interni del computer. Per maggiori informazioni sulle procedure consigliate relative alla sicurezza, consultare la home page Conformità alle normative su www.dell.com/regulatory_compliance.

Argomenti:

- Procedura
- Post-requisiti

Procedura

1. Collegare il cavo dello schermo al relativo gruppo e premere il dispositivo di chiusura per fissare il cavo.
2. Far aderire il nastro che fissa il cavo dello schermo al gruppo dello schermo.

Post-requisiti

1. Ricollocare il gruppo dello schermo.
2. Riposizionare la scheda di sistema.
3. Ricollocare gli altoparlanti.
4. Riposizionare il dissipatore di calore.
5. Riposizionare la ventola.
6. Ricollocare il microfono.
7. Ricollocare la scheda dei pulsanti di controllo.
8. Ricollocare la scheda per reti senza fili.
9. Ricollocare il modulo di memoria.
10. Ricollocare la protezione della scheda di sistema.
11. Seguire le procedure dal punto 3 al punto 6 in "Ricollocamento del disco rigido".
12. Riposizionare l'unità ottica.
13. Ricollocare il coperchio posteriore.
14. Ricollocare il piedistallo.

38

Rimuovere il piedino in gomma

N.B.: Prima di effettuare interventi sui componenti interni del computer, leggere le informazioni sulla sicurezza fornite con il computer e seguire la procedura in Prima degli interventi sui componenti interni del computer. Dopo gli interventi sui componenti interni del computer, seguire le istruzioni descritte in Dopo gli interventi sui componenti interni del computer. Per maggiori informazioni sulle procedure consigliate relative alla sicurezza, consultare la home page Conformità alle normative su www.dell.com/regulatory_compliance.

Argomenti:

- Prerequisiti
- Procedura

Prerequisiti

1. Rimuovere il piedistallo.
2. Rimuovere il coperchio posteriore.
3. Rimuovere l'unità ottica.
4. Seguire la procedura dal punto 1 al punto 4 in "Rimozione del disco rigido".
5. Rimuovere la protezione della scheda di sistema.
6. Rimuovere il modulo di memoria.
7. Rimuovere la scheda per reti senza fili.
8. Rimuovere la scheda dei pulsanti di controllo.
9. Rimuovere la ventola.
10. Rimuovere il dissipatore di calore.
11. Rimuovere gli altoparlanti.
12. Rimuovere la scheda di sistema.
13. Seguire le procedure dal punto 1 al punto 7 in Rimozione del gruppo schermo.

Procedura

1. Rimuovere le viti che fissano i piedini di gomma alla cornice dello schermo.
2. Estrarre i piedini di gomma dalla cornice dello schermo.

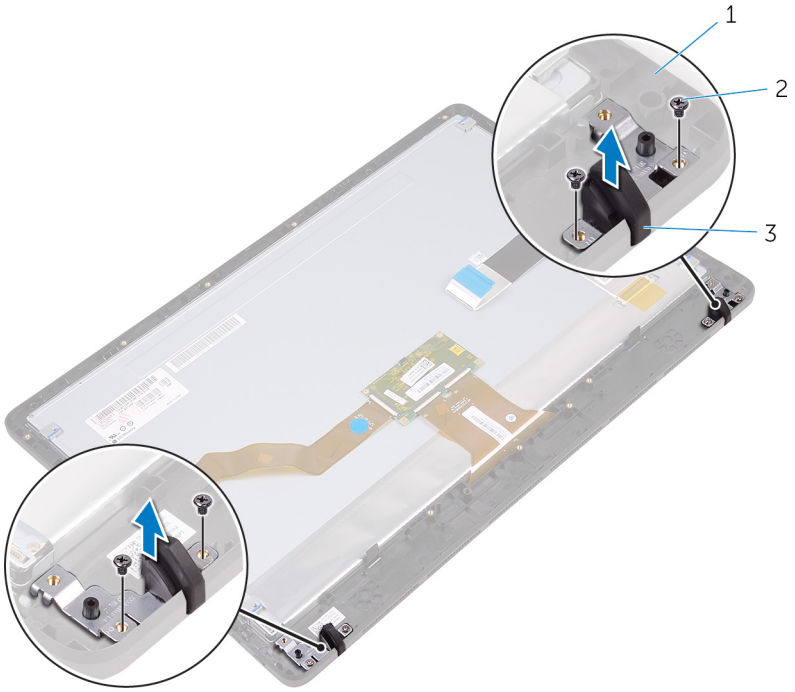

a. cornice dello schermo
b. viti (4)
c. piedini di gomma (2)

39

Ricollocamento del piedino in gomma

N.B.: Prima di effettuare interventi sui componenti interni del computer, leggere le informazioni sulla sicurezza fornite con il computer e seguire la procedura in Prima degli interventi sui componenti interni del computer. Dopo gli interventi sui componenti interni del computer, seguire le istruzioni descritte in Dopo gli interventi sui componenti interni del computer. Per maggiori informazioni sulle procedure consigliate relative alla sicurezza, consultare la home page Conformità alle normative su www.dell.com/regulatory_compliance.

Argomenti:

- Procedura
- Post-requisiti

Procedura

1. Allineare i fori delle viti sui piedini di gomma con i fori sulla cornice dello schermo.
2. Ricollocare le viti che fissano i piedini di gomma alla cornice dello schermo.

Post-requisiti

1. Seguire le procedure dal punto 2 al punto 8 in "Ricollocamento del gruppo dello schermo".
2. Riposizionare la scheda di sistema.
3. Ricollocare gli altoparlanti.
4. Riposizionare il dissipatore di calore.
5. Riposizionare la ventola.
6. Ricollocare la scheda dei pulsanti di controllo.
7. Ricollocare la scheda per reti senza fili.
8. Ricollocare il modulo di memoria.
9. Ricollocare la protezione della scheda di sistema.
10. Seguire le procedure dal punto 3 al punto 6 in "Ricollocamento del disco rigido".
11. Riposizionare l'unità ottica.
12. Ricollocare il coperchio posteriore.
13. Ricollocare il piedistallo.

40

Programma di installazione del BIOS

Panoramica sul BIOS

ATTENZIONE: Se non si è utenti esperti, non modificare le impostazioni nel programma di configurazione del BIOS. Alcune modifiche possono compromettere il funzionamento del computer.

N.B.: Prima di modificare il programma di configurazione del BIOS, annotare le informazioni visualizzate sulla relativa schermata per riferimento futuro.

Utilizzare il programma di configurazione del BIOS per i seguenti scopi:

- Trovare le informazioni sull'hardware installato sul computer, come la quantità di RAM e le dimensioni del disco rigido.
- Modificare le informazioni di configurazione del sistema.
- Impostare o modificare un'opzione selezionabile dall'utente, ad esempio la password utente, il tipo di disco rigido installato e abilitare o disabilitare le periferiche di base.

Inserimento del programma di installazione del BIOS

1. Accendere (o riavviare) il computer.
2. Durante il POST, quando viene visualizzato il logo DELL, attendere fino alla visualizzazione del prompt F2 , quindi premere immediatamente F2.

   N.B.: Il prompt F2 indica che la tastiera è stata inizializzata. Tale prompt può comparire molto rapidamente, prestare quindi estrema attenzione e premere F2. Se si preme F2 prima della comparsa del prompt, viene persa la pressione sul tasto. Se si attende troppo a lungo e compare il logo del sistema operativo, continuare ad attendere fino alla visualizzazione del desktop. Spegnere quindi il computer e riprovare.

Cancellazione delle password dimenticate

N.B.: Prima di effettuare interventi sui componenti interni del computer, leggere le informazioni sulla sicurezza fornite con il computer e seguire la procedura in Prima degli interventi sui componenti interni del computer. Dopo gli interventi sui componenti interni del computer, seguire le istruzioni descritte in Dopo gli interventi sui componenti interni del computer. Per maggiori informazioni sulle procedure consigliate relative alla sicurezza, consultare la home page Conformità alle normative su www.dell.com/regulatory_compliance.

Prerequisiti

1. Rimuovere il piedistallo.
2. Rimuovere il coperchio posteriore.
3. Rimuovere la protezione della scheda di sistema.

Procedura

1. Individuare il ponticello di reimpostazione password (PSWD) sulla scheda di sistema.

   N.B.: Per ulteriori informazioni sulla posizione del ponticello, consultare "Componenti della scheda di sistema".
2. Rimuovere la spina del ponticello dai piedini del ponticello della password.

3. Attendere 5 secondi, quindi ricollocare la presa del ponticello nella posizione originaria.

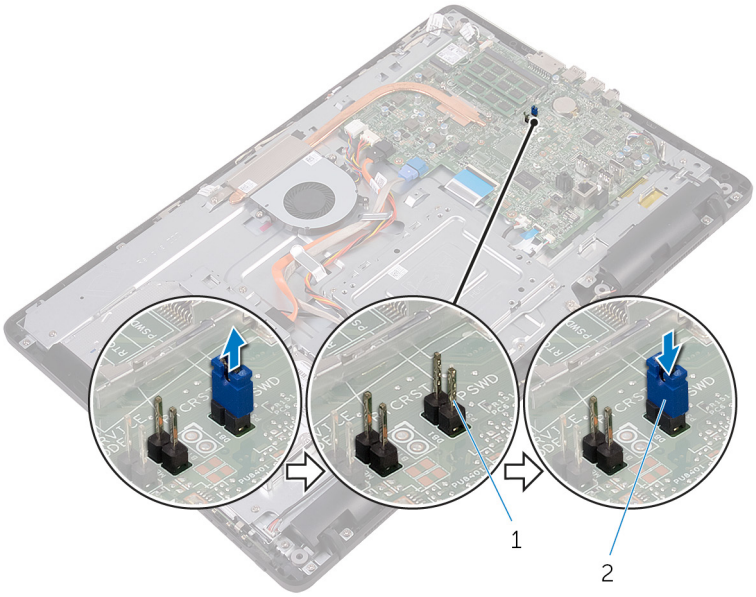

a. piedini del ponticello della password
b. spina del ponticello

Postrequisiti

1. Ricollocare la protezione della scheda di sistema.
2. Ricollocare il coperchio posteriore.
3. Ricollocare il piedistallo.

Cancellazione delle impostazioni CMOS

N.B.: Prima di effettuare interventi sui componenti interni del computer, leggere le informazioni sulla sicurezza fornite con il computer e seguire la procedura in Prima degli interventi sui componenti interni del computer. Dopo gli interventi sui componenti interni del computer, seguire le istruzioni descritte in Dopo gli interventi sui componenti interni del computer. Per maggiori informazioni sulle procedure consigliate relative alla sicurezza, consultare la home page Conformità alle normative su www.dell.com/regulatory_compliance.

Prerequisiti

1. Rimuovere il piedistallo.
2. Rimuovere il coperchio posteriore.
3. Rimuovere la protezione della scheda di sistema.

Procedura

1. Individuare il ponticello di reimpostazione CMOS (RTCRST) sulla scheda di sistema.
2. Rimuovere la presa del ponticello dai piedini del ponticello della password e collegarla ai piedini del ponticello CMOS.
3. Attendere 5 secondi, quindi ricollocare la presa del ponticello nella posizione originaria.

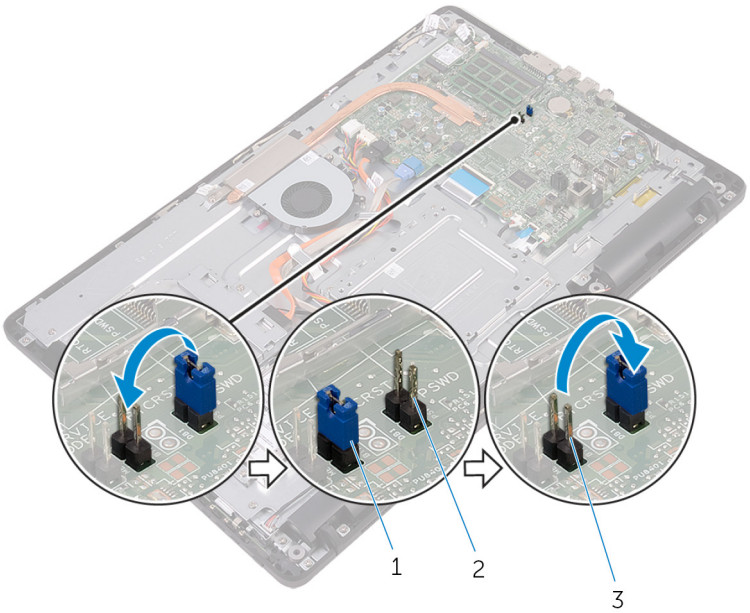

a. spina del ponticello
b. piedini del ponticello della password
c. piedini del ponticello CMOS

Postrequisiti

1. Ricollocare la protezione della scheda di sistema.
2. Ricollocare il coperchio posteriore.
3. Ricollocare il piedistallo.

41

Aggiornamento del BIOS

Potrebbe essere necessario aggiornare il BIOS quando è disponibile un aggiornamento oppure dopo aver ricollocato la scheda di sistema. Per ripristinare il BIOS:

1. Accendere il computer.
2. Accedere al sito Web www.dell.com/support.
3. Fare clic su **Product support** (Supporto prodotto), immettere il Numero di Servizio del computer e quindi fare clic su **Submit** (Invia).

   N.B.: Se non si dispone del Numero di Servizio, utilizzare la funzione di rilevamento automatico o ricercare manualmente il modello del computer.
4. Fare clic su **Drivers & Downloads (Driver e download)** > **Find it myself (Provvederò da solo)**.
5. Selezionare il sistema operativo installato nel computer.
6. Scorrere la pagina fino in fondo ed espandere **BIOS**.
7. Fare clic su **Download (Scarica)** per scaricare l'ultima versione del BIOS del computer.
8. Al termine del download, accedere alla cartella in cui è stato salvato il file di aggiornamento del BIOS.
9. Fare doppio clic sull'icona del file dell'aggiornamento del BIOS e seguire le istruzioni visualizzate.

42

Tecnologia e componenti

N.B.: Le schermate di Gestione dispositivi possono variare su ogni computer a seconda della configurazione ordinata.

Argomenti:

- Audio
- Fotocamera
- Schermo
- HDMI
- Scheda grafica
- Intel WiDi
- USB
- Connessione di rete senza fili
- Bluetooth
- Disco rigido
- Lettore di schede multimediali
- Adattatore di alimentazione
- Chipset
- Memoria
- Processori
- Sistema operativo
- Posizione del Numero di servizio
- Driver del dispositivo
- Panoramica sul BIOS

Audio

Questo computer viene fornito con Realtek ALC3661 con Waves MaxxAudio Pro, l'utilità che consente di regolare le diverse impostazioni audio.

N.B.: I driver audio sono preinstallati nel computer.

Download del driver audio

1. Accendere il computer.
2. Accedere al sito Web www.dell.com/support.
3. Fare clic su **Product support** (Supporto prodotto), immettere il Numero di Servizio del computer e quindi fare clic su **Submit** (Invia).

   N.B.: Se non si dispone del Numero di Servizio, utilizzare la funzione di rilevamento automatico o ricercare manualmente il modello del computer.
4. Fare clic su **Drivers & Downloads (Driver e download)** > **Find it myself (Provvederò da solo)**.
5. Scorrere la pagina verso il basso ed espandere **Audio**.
6. Fare clic su **Download** per scaricare il driver audio.
7. Salvare il file e, al completamento del download, selezionare la cartella in cui è stato salvato il file del driver audio.
8. Fare doppio clic sull'icona del file del driver audio e seguire le istruzioni visualizzate sullo schermo per installare il driver.

Identificazione del controller audio

1. Sulla barra delle applicazioni, fare clic sulla casella di ricerca, quindi digitare `Device Manager`..

2. Fare clic su **Gestione periferiche**.
   Viene visualizzata la finestra **Gestione dispositivi**.
3. Espandere **Controller audio, video e di gioco** per visualizzare il controller audio.

Prima dell'installazione	Dopo l'installazione
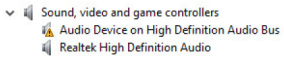	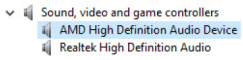

Modifica delle impostazioni audio

1. Sulla barra delle applicazioni, fare clic sulla casella di ricerca, quindi digitare `Dell Audio`..
2. Fare clic su **Dell Audio** e modificare le impostazioni audio come richiesto.

Fotocamera

Questo copmuter viene spedito con una fotocamera ad alta definizione integrata da 0,92 megapixel ad alta velocità con una risoluzione massima di 1280 x 720 HD a 30 fps.

N.B.: Nell'eventualità in cui si verifichino problemi con i microfoni integrati, è necessario sostituire il modulo della fotocamera.

Identificazione della webcam in Gestione dispositivi

1. Sulla barra delle applicazioni, fare clic sulla casella di ricerca, quindi digitare `Device Manager`..
2. Fare clic su **Gestione periferiche**.
   Viene visualizzata la finestra **Gestione dispositivi**.
3. Espandere **Dispositivi di imaging**.

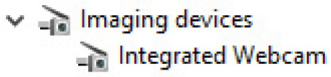

Avviare l'applicazione della fotocamera

1. Sulla barra delle applicazioni, fare clic sulla casella di ricerca, quindi digitare `Camera`..
2. Fare clic su **Camera**.

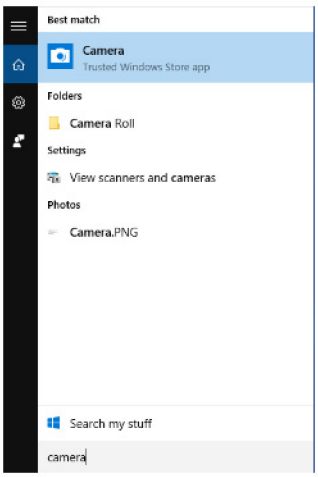

Come ottenere Dell Webcam Central

Insieme al computer viene fornito un CD che contiene il software Dell Webcam Central. Se non si dispone del software, è possibile scaricarlo effettuando la registrazione a Il mio account sul sito Web di Dell.

N.B.: Dell Webcam Central non è disponibile per il download dal sito Web di assistenza o tramite il Resource CD.

Schermo

Questo computer è disponibile nelle seguenti opzioni di display:

- FHD da 21,5 pollici + schermo a sfioramento con risoluzione 1920 x 1080
- FHD da 21,5 pollici + schermo non a sfioramento con risoluzione 1920 x 1080

Regolazione della luminosità

1. Fare clic con il pulsante destro del mouse sul desktop e selezionare **Display settings (Impostazioni schermo)**.
2. Trascinare il dispositivo di scorrimento **Regolazione del livello di luminosità** per regolare la luminosità.

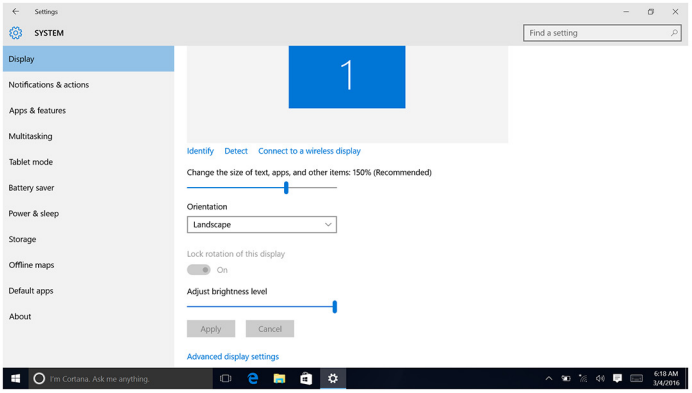

Modifica della risoluzione dello schermo

1. Fare clic e tenere premuto il pulsante destro del mouse sul desktop e selezionare **Impostazioni schermo**.
2. Fare clic su **Advanced display settings (Impostazioni schermo avanzate)**.
3. Selezionare la risoluzione desiderata dall'elenco a discesa.
4. Fare clic su **Applica**.

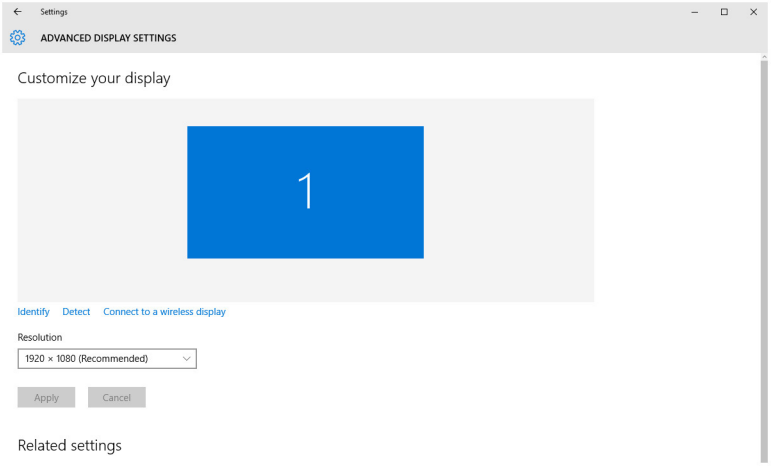

Pulizia dello schermo

ATTENZIONE: Non utilizzare sostanze come alcol, prodotti chimici o detergenti domestici per la pulizia dello schermo.

ATTENZIONE: Per evitare di danneggiare lo schermo, non esercitare forza durante la pulizia e asciugare il liquido rimanente dopo la pulizia.

N.B.: Un kit di pulizia commerciale dello schermo deve essere utilizzato per la pulizia. Se non è disponibile, utilizzare un panno in microfibra morbido e inumidito vaporizzato con acqua distillata.

1. Spegnere computer e schermo prima di eseguire operazioni di pulizia.
2. Pulire delicatamente lo schermo con movimenti circolari per rimuovere eventuali particelle di polvere o sporco.
3. Lasciare che lo schermo si asciughi completamente prima di accenderlo.

HDMI

Questo computer dispone di una porta HDMI in entrata situata sul retro. La porta HDMI in entrata consente di collegare una console di gioco, un lettore Blu-ray o altri dispositivi con uscita HDMI.

Scheda grafica

Questo computer viene spedito con il controller video AMD Radeon R5 A335.

Download del driver grafico

1. Accendere il computer.
2. Accedere al sito Web www.dell.com/support.
3. Fare clic su **Product support** (Supporto prodotto), immettere il Numero di Servizio del computer e fare clic su **Submit** (Invia).

   N.B.: Se non si dispone del Numero di Servizio, utilizzare la funzione di rilevamento automatico o ricercare manualmente il modello del computer.
4. Fare clic su **Drivers & downloads (Driver e download)** > **Find it myself (Provvederò da solo)**.
5. Scorrere la pagina verso il basso ed espandere **Video**.
6. Fare clic su **Download** per scaricare il driver grafico del computer in uso.
7. Salvare il file e, al completamento del download, selezionare la cartella in cui è stato salvato il file del driver grafico.
8. Fare doppio clic sull'icona del file del driver grafico e seguire le istruzioni sullo schermo per installare il driver.

Identificazione della scheda video

1. Sulla barra delle applicazioni, fare clic sulla casella di ricerca, quindi digitare `Device Manager`..
2. Fare clic su **Gestione periferiche**.
   Viene visualizzata la finestra **Gestione dispositivi**.
3. Espandere **Schede video**.

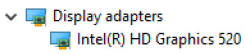

Modifica dello schermo e del Panello di controllo grafico

1. Fare clic con il pulsante destro del mouse sul desktop e selezionare **Graphics Properties (Proprietà grafiche)** per avviare il **Pannello di controllo della grafica HD Intel**.

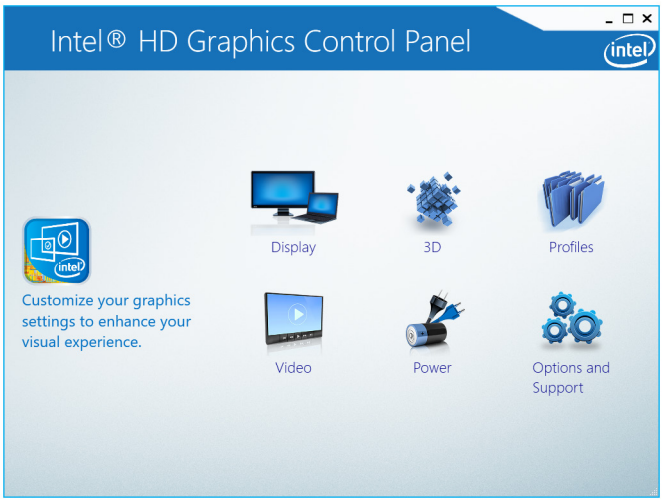

2. Fare clic su **Schermo**.
3. Modificare le impostazioni dello schermo, come richiesto.

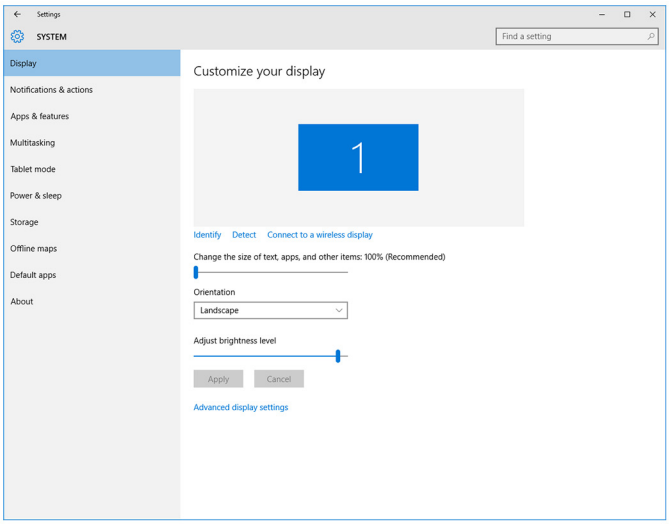

Intel WiDi

La funzionalità senza fili consente di condividere lo schermo del computer con una TV compatibile senza l'uso di cavi. È necessario collegare uno schermo wireless adattato alla TV prima di impostare lo schermo wireless. Per verificare che la TV supporti questa funzionalità, consultare la documentazione relativa.

La tabella che segue riporta i requisiti di sistema fondamentali per uno schermo senza fili.

Processore	Intel Core i3/i5/i7 di seconda generazione
Video Controller	Grafica Intel HD
Scheda WLAN	Intel 2230 o 6150
Sistema operativo	Windows 7 o versione successiva
Driver	Scaricare e installare il driver più recente per "Gestione connessioni Intel Wireless Display" disponibile alla pagina www.dell.com/support

Download dell'applicazione WiDi

1. Accendere il computer.

2. Accedere al sito Web www.dell.com/support.
3. Fare clic su **Product Support** (Supporto prodotto), immettere il Numero di Servizio del computer e fare clic su **Submit** (Invia).

   N.B.: Se non si dispone del Numero di Servizio, utilizzare la funzione di rilevamento automatico o ricercare manualmente il modello del computer.
4. Fare clic su **Drivers & downloads (Driver e download)** > **Find it myself (Provvederò da solo)**.
5. Scorrere la pagina verso il basso ed espandere **Video**.
6. Fare clic su **Download** per scaricare l'applicazione Intel WiDi per il computer.
7. Al termine del download, selezionare la cartella in cui è stato salvato il file.
8. Fare doppio clic sull'icona del file applicativo e seguire le istruzioni visualizzate sullo schermo per installare l'applicazione.

Impostazione dello schermo senza fili

1. Accendere il computer.

   N.B.: Accertarsi che il Wi-Fi sia attivato.
2. Collegare l'adattatore dello schermo senza fili alla TV.
3. Accendere la TV e l'adattatore dello schermo senza fili.
4. Selezionare la sorgente video appropriata per la TV, come HDMI1, HDMI2 o S-Video.
5. Fare doppio clic o effettuare un doppio tocco sull'icona Intel Wireless Display sul desktop.
   Viene visualizzata la finestra **Intel Wireless Display**.
6. Fare clic su o toccare **Scansiona per gli schermi disponibili**.
7. Selezionare l'adattatore dello schermo senza fili dall'elenco **Schermi senza fili rilevati**.
8. Inserire il codice di sicurezza visualizzato sul televisore.

USB

Questo computer viene fornito con le seguenti porte USB:

Porte	Posizione
Porte USB 2.0 (2)	Lato posteriore
Porte USB 3.0 (2)	Lato sinistro

N.B.: La porta USB 3.0 richiede l'installazione del driver affinché possa rilevare eventuali dispositivi USB.

Download del driver USB 3.0

1. Accendere il computer.
2. Accedere al sito Web www.dell.com/support.
3. Fare clic su **Supporto prodotto**, immettere il Numero di Servizio del computer e fare clic su **Invia**.

   N.B.: Se non si dispone del Numero di Servizio, utilizzare la funzione di rilevamento automatico o ricercare manualmente il modello del computer.
4. Fare clic su **Driver e download** > **Provvederò da solo**.
5. Scorrere la pagina verso il basso ed espandere **Chipset**.
6. Fare clic su **Download** per scaricare il driver USB 3.0.
7. Al termine del download, accedere alla cartella in cui è stato salvato il file del driver USB 3.0.
8. Effettuare un doppio tocco sull'icona del file del driver USB 3.0 e seguire le istruzioni sullo schermo.

Attivazione o disattivazione dell'USB nel programma di installazione del BIOS

1. Accendere o riavviare il computer.
2. Per accedere al programma di installazione del BIOS, premere F2 quando viene visualizzato il logo DELL sullo schermo.
   Viene visualizzato il programma di installazione del BIOS.
3. Nel riquadro di sinistra, selezionare **Settings (Impostazioni)** > **System Configuration (Configurazione sistema)** > **USB Configuration (Configurazione USB)**.
   La configurazione USB viene visualizzata nel riquadro di destra.
4. Selezionare o deselezionare la casella di controllo **Enable External USB Port (Abilita porta USB esterna)** per attivare o disattivare la porta USB.
5. Salvare le impostazioni del programma di installazione del BIOS e uscire dal programma.

Risoluzione dei problemi di avvio causati da emulazione USB

A volte, il computer non consente l'avvio del sistema operativo se dispositivi USB sono collegati al computer durante l'avvio. Ciò si verifica perché il computer è alla ricerca di file avviabili nei dispositivi USB. Seguire i passaggi descritti di seguito per risolvere tali problemi di avvio:

1. Accendere o riavviare il computer.
2. Per accedere al programma di installazione del BIOS, premere F2 quando viene visualizzato il logo DELL sullo schermo.
3. Nel riquadro di sinistra, selezionare **Settings (Impostazioni)** > **System Configuration (Configurazione sistema)** > **USB Configuration (Configurazione USB)**.
   La configurazione USB viene visualizzata nel riquadro di destra.
4. Selezionare o deselezionare la casella di controllo **Enable Boot Support (Abilita supporto avvio)** per abilitare o disabilitare la porta USB.
5. Salvare le impostazioni e uscire.

Connessione di rete senza fili

Questo computer viene fornito con quanto segue:

- Wi-Fi 802.11 ac
- Wi-Fi 802.11 b/g/n

Attivare o disattivare la connessione di rete senza fili

N.B.: Non è presente alcun interruttore fisico per abilitare o disabilitare il Wi-Fi . L'operazione deve essere effettuata tramite le impostazioni del computer.

1. Per accedere al Centro operativo, scorrere il dito dal bordo destro dello schermo, oppure fare clic sull'icona **Centro operativo** sulla barra delle applicazioni.
2. Fare clic su **Wi-Fi** per attivare o disattivare la modalità Wi-Fi.

Download del driver Wi-Fi

1. Accendere il computer.
2. Accedere al sito Web www.dell.com/support.
3. Fare clic su **Product Support** (Supporto prodotto), immettere il Numero di Servizio del computer e fare clic su **Submit** (Invia).

   N.B.: Se non si dispone del Numero di Servizio, utilizzare la funzione di rilevamento automatico o ricercare manualmente il modello del computer.
4. Fare clic su **Drivers & downloads (Driver e download)** > **Find it myself (Provvederò da solo)**.
5. Scorrere la pagina verso il basso ed espandere **Network** (Rete).
6. Fare clic su **Download** per scaricare il driver Wi-Fi per il computer in uso.

7. Al termine del download, accedere alla cartella in cui è stato salvato il file del driver Wi-Fi.
8. Fare doppio clic sull'icona del file del driver e seguire le istruzioni sullo schermo.

Configurazione del Wi-Fi

1. Attivare la modalità Wi-Fi. Per ulteriori informazioni, consultare Attivazione o disattivazione Wi-Fi.
2. Per accedere al Centro operativo, scorrere il dito dal bordo destro dello schermo oppure fare clic sull'icona **Centro operativo** sulla barra delle applicazioni.
3. Fare clic su **Wi-Fi**, quindi fare clic su **Vai a impostazioni**. Viene visualizzato un elenco delle reti disponibili.
4. Selezionare la rete e fare clic su **Connetti**.

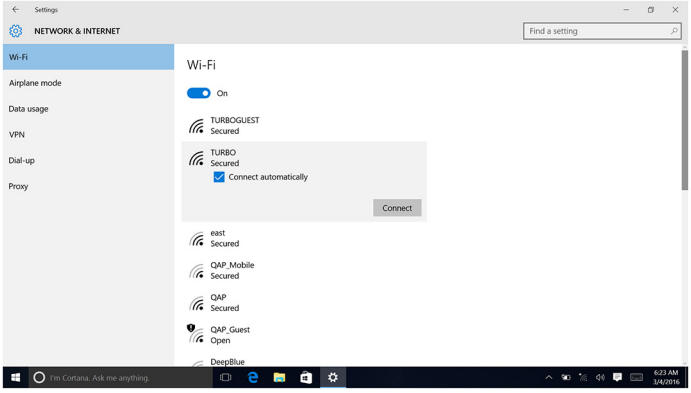

N.B.: Digitare la chiave di protezione di rete, se richiesto.

Bluetooth

Questo computer viene fornito con Bluetooth 4.0.

Attivazione/disattivazione Bluetooth

N.B.: Non è presente alcun interruttore fisico per abilitare o disabilitare Bluetooth. L'operazione deve essere effettuata tramite le impostazioni del computer.

1. Per accedere al Centro operativo, scorrere il dito dal bordo destro dello schermo, oppure fare clic sull'icona **Centro operativo** sulla barra delle applicazioni.
2. Fare clic su **Bluetooth** per attivare o disattivare il Bluetooth.

Associazione con dispositivi abilitati al Bluetooth

1. Attivare la modalità Bluetooth.

   Per ulteriori informazioni, consultare Attivazione/disattivazione Bluetooth.
2. Per accedere al Centro operativo, scorrere il dito dal bordo destro dello schermo, oppure fare clic sull'icona **Centro operativo** sulla barra delle applicazioni.
3. Fare clic su **Bluetooth**, quindi fare clic su **Vai a impostazioni**.
4. Selezionare il dispositivo Bluetooth desiderato.
5. Fare clic su **Associa** per associare i dispositivi Bluetooth.

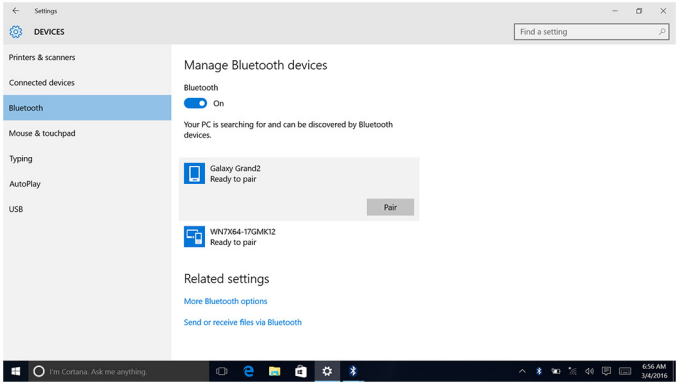

6. Fare clic su **Sì** per confermare i passcode su entrambi i dispositivi.

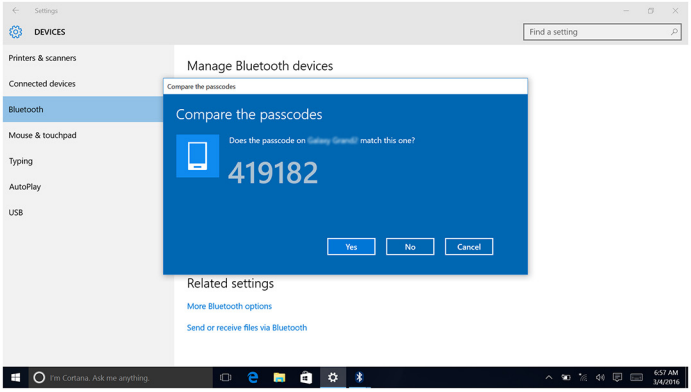

Rimozione del dispositivo Bluetooth

1. Per accedere al Centro operativo, scorrere il dito dal bordo destro dello schermo, oppure fare clic sull'icona **Centro operativo** sulla barra delle applicazioni.
2. Fare clic su **Bluetooth**, quindi fare clic su **Vai a impostazioni**.
3. Fare clic sul dispositivo che si desidera rimuovere, quindi fare clic su **Rimuovi dispositivo**.

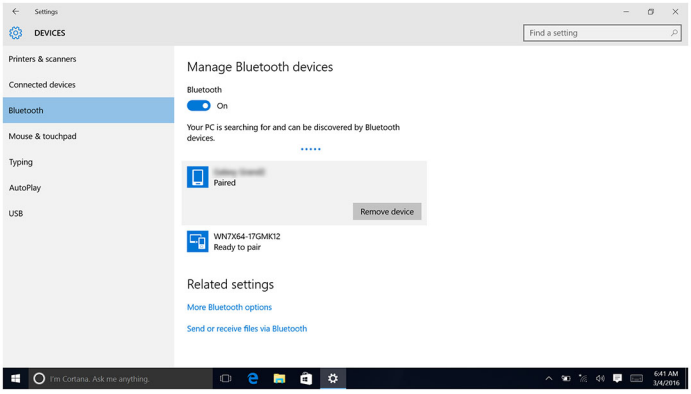

Trasferimento di file tra i dispositivi tramite Bluetooth

1. Per accedere al Centro operativo, scorrere il dito dal bordo destro dello schermo, oppure fare clic sull'icona **Centro operativo** sulla barra delle applicazioni.
2. Fare clic su **Bluetooth**, quindi fare clic su **Vai a impostazioni**.
3. Selezionare il dispositivo Bluetooth.
4. Fare clic su **Invia o ricevi file tramite Bluetooth**.

5. Nella finestra **Trasferimento file mediante Bluetooth**, fare clic su **Invia file** e selezionare il file desiderato.

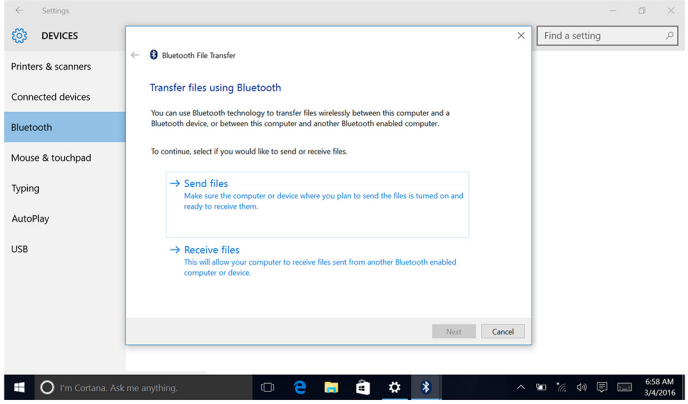

Disco rigido

La seguente tabella mostra le opzioni di disco rigido disponibili su questo computer.

Opzioni	Dimensioni
HDD	Unità da 2,5 pollici

Identificazione del disco rigido.

1. Sulla barra delle applicazioni, fare clic sulla casella di ricerca, quindi digitare `Device Manager`.
2. Fare clic su **Gestione periferiche**.
   Viene visualizzata la finestra **Gestione dispositivi**.
3. Espandere le **Unità disco**.

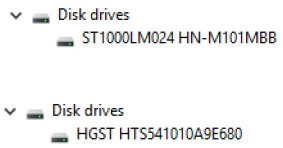

Identificazione del disco rigido nel programma di installazione del BIOS

1. Accendere o riavviare il computer.
2. Per accedere al programma di installazione del BIOS, premere F2 quando viene visualizzato il logo DELL sullo schermo.
   In **System Information (informazioni di sistema)** nel gruppo **General (Generale)** viene visualizzato un elenco di dischi rigidi.

Lettore di schede multimediali

Questo computer dispone di uno slot per schede SD situato sul lato sinistro.

Scaricare il driver del lettore di schede multimediali

1. Accendere il computer.
2. Accedere al sito Web www.dell.com/support.
3. Fare clic su **Product support** (Supporto prodotto), immettere il Numero di Servizio del computer e fare clic su **Submit** (Invia).

N.B.: Se non si dispone del Numero di Servizio, utilizzare la funzione di rilevamento automatico o ricercare manualmente il modello del computer.

4. Fare clic su **Drivers & downloads (Driver e download)** > **Find it myself (Provvederò da solo)**.
5. Scorrere la pagina verso il basso ed espandere **Chipset**.
6. Fare clic su **Download** per scaricare il driver del lettore di schede multimediali per il computer.
7. Al termine del download, accedere alla cartella in cui è stato salvato il file del driver del lettore di schede multimediali.
8. Fare doppio clic sull'icona del file del driver del lettore di schede multimediali e seguire le istruzioni sullo schermo.

Sfogliare una scheda multimediale

1. Inserire la scheda multimediali con i contatti metallici rivolti verso il basso.
   La scheda verrà riprodotto automaticamente e viene visualizzata una notifica sullo schermo.
2. Seguire le istruzioni sulla schermata.

Adattatore di alimentazione

Il computer viene fornito con un adattatore da 65 W o 90 W.

AVVERTENZA: Quando si scollega il cavo dell'adattatore di alimentazione dal computer, afferrare il connettore, non il cavo stesso. Quando si scollega il cavo, mantenerlo allineato uniformemente per evitare di piegare eventuali piedini del connettore. Quando si collega il cavo, accertarsi che la porta e il connettore siano orientati e allineati correttamente.

AVVERTENZA: L'adattatore è compatibile con le prese elettriche di qualsiasi paese. I connettori di alimentazione e le prese multiple variano invece da paese a paese. L'uso di un cavo incompatibile o non correttamente collegato alla ciabatta o alla presa elettrica potrebbe provocare incendi o il danneggiamento dell'apparecchiatura.

Chipset

Il chipset è diviso virtualmente in due sezioni, Northbridge e Southbridge. Tutti i componenti del computer comunicano con la CPU tramite il chipset.

Questo computer viene fornito con il chipset integrato nel processore.

Download del driver del chipset

1. Accendere il computer.
2. Accedere al sito Web www.dell.com/support.
3. Fare clic su **Product Support** (Supporto prodotto), immettere il Numero di Servizio del computer e fare clic su **Submit** (Invia).

   N.B.: Se non si dispone del Numero di Servizio, utilizzare la funzione di rilevamento automatico o ricercare manualmente il modello del computer.
4. Fare clic su **Drivers & downloads (Driver e download)** > **Find it myself (Provvederò da solo)**.
5. Scorrere la pagina verso il basso ed espandere **Chipset**.
6. Fare clic su **Download** per scaricare il driver del chipset per il computer in uso.
7. Al termine del download, accedere alla cartella in cui è stato salvato il file del driver del chipset.
8. Effettuare un doppio tocco sull'icona del file del driver del chipset e seguire le istruzioni sullo schermo.

Identificazione del chipset

1. Sulla barra delle applicazioni, fare clic sulla casella di ricerca, quindi digitare `Device Manager`.
2. Fare clic su **Gestione periferiche**.
   Viene visualizzata la finestra **Gestione dispositivi**.
3. Espandere i **Dispositivi di sistema**.

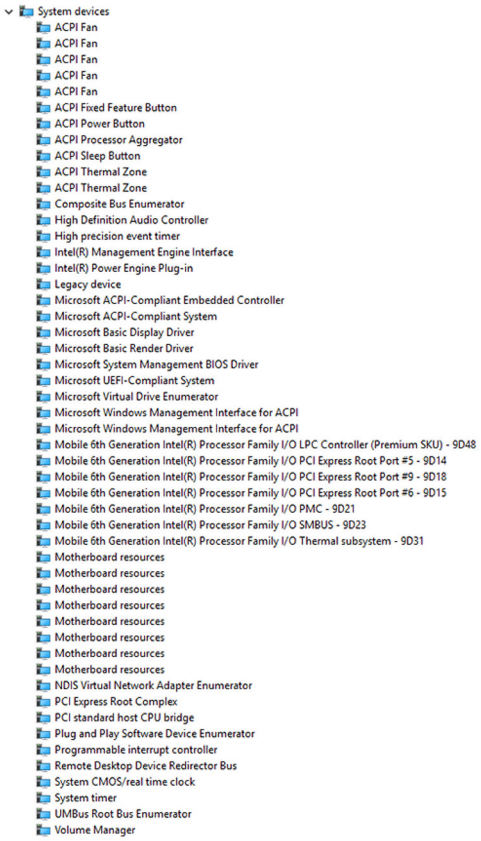

Memoria

Il computer dispone di due slot SODIMM (RAM), accessibili rimuovendo il coperchio posteriore. Le configurazioni di memoria supportate sono 2 GB, 4 GB, 6 GB, 8 GB, 10 GB, 12 GB e 16 GB.

Controllo della memoria di sistema in Windows

1. Fare clic su **Start**.
2. Selezionare **Impostazioni**.
3. Fare clic su **Sistema** > **Informazioni su**.

Verifica della memoria di sistema nel programma di installazione del BIOS

1. Accendere o riavviare il computer.
2. Per accedere al programma di installazione del BIOS, premere F2 quando viene visualizzato il logo DELL sullo schermo.
3. Nel riquadro di sinistra, selezionare **Settings (Impostazioni)** > **General (Generale)** > **System Information (Informazioni di sistema)**.
   Le informazioni di memoria vengono visualizzate nel riquadro di destra.

Esecuzione di test di memoria con l'utilizzo di ePSA

1. Accendere o riavviare il computer.
2. Premere F12 quando viene visualizzato il logo Dell sullo schermo per accedere al menu di avvio.
3. Utilizzare i tasti di direzione per evidenziare l'opzone del menu **Diagnostica** e premere **Invio**.

4. Seguire le istruzioni sullo schermo per completare l'Enhanced Pre-Boot System Assessment (ePSA).

   N.B.: Se viene visualizzato il logo del sistema operativo, attendere la visualizzazione del desktop. Spegnere il computer e riprovare.

Processori

Questo computer viene fornito con i seguenti processori:

- Intel Core i3/i5 di sesta generazione

Verifica dell'utilizzo del processore in Gestione attività

1. Fare clic sulla barra delle applicazioni con il pulsante destro del mouse.
2. Fare clic su **Gestione attività**.
   Verrà visualizzata la finestra **Gestione attività**.
3. Fare clic sulla scheda **Prestazioni** per visualizzare i dettagli delle prestazioni del processore.

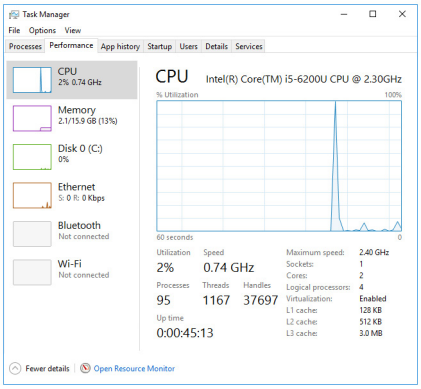

Identificazione dei processori in Windows

1. Sulla barra delle applicazioni, fare clic sulla casella di ricerca, quindi digitare `Device Manager`.
2. Fare clic su **Gestione periferiche**.
   Viene visualizzata la finestra **Gestione dispositivi**.
3. Espandere i **Processori**.

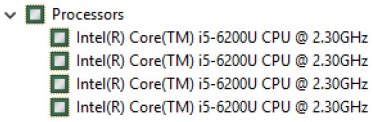

Sistema operativo

Questo computer viene fornito con Windows 10 (installazione di fabbrica).

Posizione del Numero di servizio

Il Numero di servizio è un identificatore alfanumerico univoco che consente ai tecnici dell'assistenza di Dell di identificare i componenti hardware del computer e accedere alle informazioni sulla garanzia.

Driver del dispositivo

DPTF (Piattaforma dinamica e struttura termica) Intel

In Gestione dispositivi, verificare che DPTF Intel sia installata. Installare gli aggiornamenti del driver dalla pagina Web www.dell.com/support.

Utilità di installazione del software per chipset di Intel

In Gestione dispositivi, verificare che il driver del chipset sia installato. Installare gli aggiornamenti del driver dalla pagina Web www.dell.com/support.

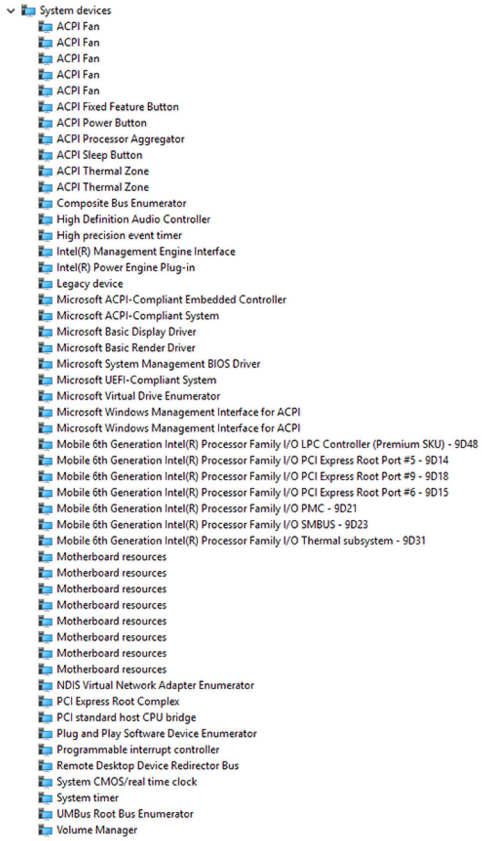

Scheda grafica

In Gestione dispositivi, verificare che il driver video sia installato. Installare gli aggiornamenti del driver video dalla pagina www.dell.com/support.

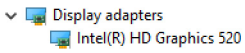

Driver seriale I/O Intel

In Gestione dispositivi, verificare che il driver seriale I/O Intel sia installato. Installare gli aggiornamenti del driver dalla pagina Web www.dell.com/support.

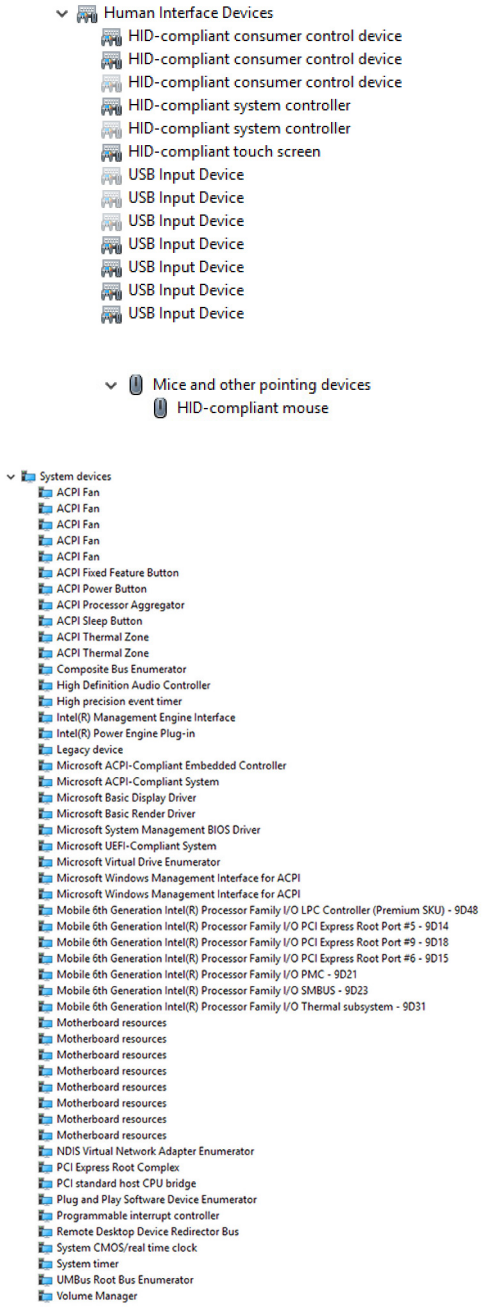

Interfaccia Intel TXE (Trusted Execution Engine)

In Gestione dispositivi, controllare se è installato il driver di Intel TXE (Trusted Execution Engine). Installare gli aggiornamenti del driver dalla pagina Web www.dell.com/support.

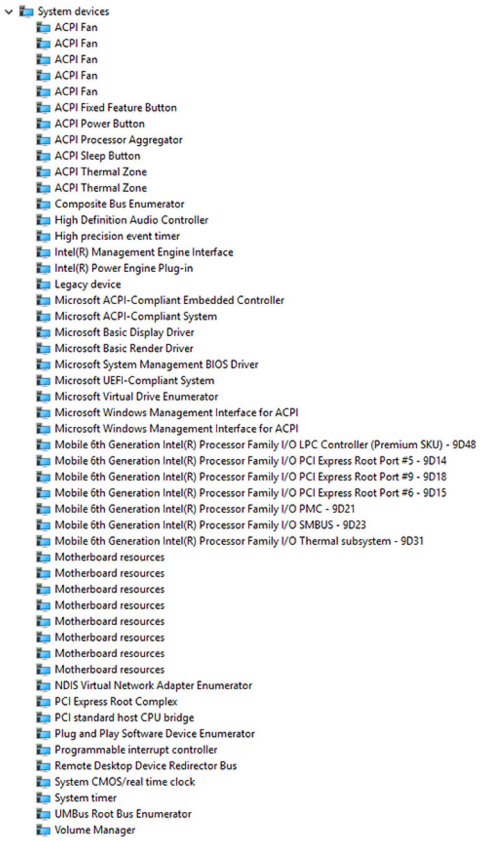

Driver del pulsante virtuale Intel

In Gestione dispositivi, verificare se è installato il driver del pulsante virtuale Intel. Installare gli aggiornamenti del driver dalla pagina Web www.dell.com/support.

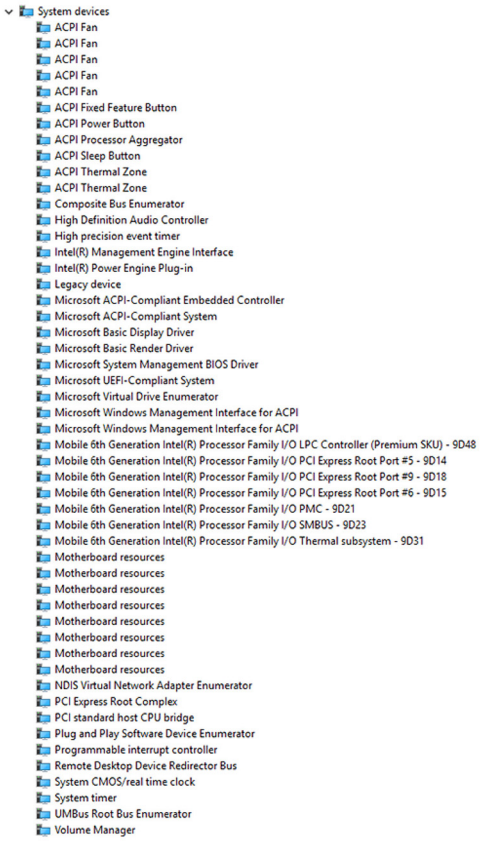

Driver Rete senza fili e Bluetooth Intel Wireless 3165

In Gestione dispositivi, verificare se il driver della scheda di rete è installata. Installare gli aggiornamenti del driver dalla pagina Web www.dell.com/support.

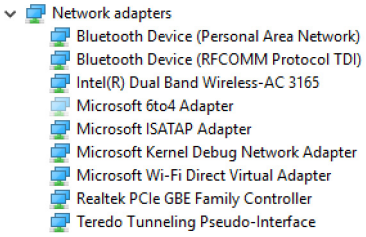

In Gestione dispositivi, verificare se il driver Bluetooth è installato. Installare gli aggiornamenti del driver dalla pagina Web www.dell.com/support.

Panoramica sul BIOS

Il **BIOS** gestisce il flusso di dati tra il sistema operativo del computer e i dispositivi collegati, ad esempio dischi rigidi, scheda video, tastiera, mouse e stampante.

Accesso al programma di installazione del BIOS

1. Accendere o riavviare il computer.

2. Per accedere al programma di installazione del BIOS, premere F2 quando viene visualizzato il logo DELL sullo schermo.
   È possibile modificare le impostazioni definite dall'utente nel programma di installazione del BIOS.

Menu di avvio

Questo computer include un menu di avvio singolo. Grazie all'utilizzo di questa funzione, è possibile modificare la sequenza dei dispositivi da cui il computer tenta di avviarsi, ad esempio, disco floppy, CD-ROM o disco rigido.

Miglioramenti al menu di avvio

I miglioramenti al menu di avvio sono i seguenti:

- **Accesso più facile** : premere F12 per accedere al menu di selezione di avvio.
- **Suggerimento per l'utente**: all'utente viene richiesto di usare la sequenza di tasti sulla schermata del BIOS.
- **Opzioni diagnostica**: il menu di avvio include le opzioni di diagnostica ePSA.

Tempistica delle sequenze di tasti

La tastiera non è il primo dispositivo inizializzato dal Setup. Di conseguenza, se si preme un tasto troppo presto, la tastiera si blocca. In tal caso, un messaggio di errore della tastiera verrà visualizzato sullo schermo, e non sarà possibile riavviare il computer utilizzando la combinazione di tasti Ctrl+Alt+Canc.

Per evitare che la tastiera si blocchi, attendere fino alla completa inizializzazione della tastiera. La tastiera è inizializzata se si verifica una delle seguenti situazioni:

- Le spie della tastiera lampeggiano.
- Il prompt "F2=Setup" appare nell'angolo in alto a destra della schermata durante l'avvio.

43

Indicatori di diagnostica di sistema

Indicatore dello stato di alimentazione: indica lo stato di alimentazione.

Giallo fisso: il computer non riesce ad avviare il sistema operativo. Ciò indica che l'alimentatore o un altro dispositivo del computer non funzionano correttamente.

Giallo lampeggiante: il computer non riesce ad avviare il sistema operativo. Ciò indica che l'alimentatore funziona normalmente, ma che un altro dispositivo nel computer non è operativo o non è installato correttamente.

N.B.: Visualizzare le combinazioni di indicatori per individuare il dispositivo che non funziona correttamente.

Spento: il computer è in stato di ibernazione o spento.

L'indicatore di stato dell'alimentazione lampeggia in giallo e vengono emessi dei codici sonori che segnalano la presenza di errori.

Ad esempio, l'indicatore di stato dell'alimentazione lampeggia due volte in giallo seguito da una pausa, quindi lampeggia tre volte in bianco seguito da una pausa. Questa sequenza 3,3 continua fino allo spegnimento del computer, che indica che l'immagine di ripristino non è stato trovata.

La seguente tabella visualizza le diverse combinazioni di indicatori, ciò che indicano e le soluzioni proposte:

Combinazione di indicatori	Descrizione del problema	Soluzione consigliata
1	Scheda di sistema: errore BIOS e ROM	Aggiornare il BIOS alla versione più recente. Se il problema persiste, sostituire la scheda di sistema.
2	Nessuna memoria/RAM rilevata	Accertarsi che il modulo di memoria sia installato correttamente. Se il problema persiste, sostituire il modulo di memoria.
3	Errore della scheda di sistema/del chipset	Riposizionare la scheda di sistema.
3.3	Immagine di ripristino non trovata	Ricreare l'immagine del sistema.
3.4	Immagine di ripristino trovata, ma non valida	Ricreare l'immagine del sistema.
4	Errore di memoria/RAM	Ricollocare il modulo di memoria.
5	Errore batteria CMOS	Sostituire la batteria CMOS.
6	Guasto al chip o alla scheda video	Riposizionare la scheda di sistema.
7	Guasto alla CPU	Riposizionare la scheda di sistema.
8	Errore LCD	Sostituire l'LCD.

Il computer potrebbe emettere una serie di codici sonori durante l'avvio se non possono essere visualizzati errori e problemi. L'emissione ripetuta di questi codici sonori contribuisce alla risoluzione dei problemi con il computer da parte dell'utente.

Indicatore di stato della fotocamera: indica se la fotocamera è in uso.

- Bianco fisso: la fotocamera è attualmente in uso.
- Spento: la fotocamera non è in uso.

44

Come ottenere assistenza e contattare Dell

Risorse di self-help

È possibile richiedere informazioni e assistenza su prodotti e servizi Dell mediante l'utilizzo delle seguenti risorse di self-help:

Tabella 1. Risorse di self-help

Informazioni su prodotti e servizi Dell	www.dell.com
Windows 8.1 e Windows 10	App Guida di Dell e supporto tecnico
Windows 10	App Guida introduttiva
Windows 8.1	App Aiuto e suggerimenti
Accesso alla Guida su Windows 8, Windows 8.1 e Windows 10	In Windows Search, digitare Help and Support, quindi premere INVIO.
Accesso alla guida in Windows 7	Fare clic su **Start** > **Guida e Supporto tecnico**.
Guida in linea per il sistema operativo	www.dell.com/support/windows www.dell.com/support/linux
Informazioni su risoluzione dei problemi, manuali utente, istruzioni di installazione, specifiche del prodotto, blog di assistenza tecnica, driver, aggiornamenti software e così via.	www.dell.com/support
Maggiori informazioni su sistema operativo, installazione e utilizzo del computer, backup dei dati, diagnostica e così via.	Consultare *Me and My Dell* (Io e il mio Dell) all'indirizzo Web www.dell.com/support/manuals.

Come contattare Dell

Per contattare Dell per problemi relativi a vendita, supporto tecnico o servizio clienti, visitare il sito Web www.dell.com/contactdell.

N.B.: La disponibilità varia in base al Paese e al prodotto, e alcuni servizi possono non essere disponibili nel proprio Paese.

N.B.: Se non si dispone di una connessione Internet attiva, è possibile recuperare i recapiti su ricevuta d'acquisto, distinta di imballaggio, fattura o catalogo dei prodotti Dell.